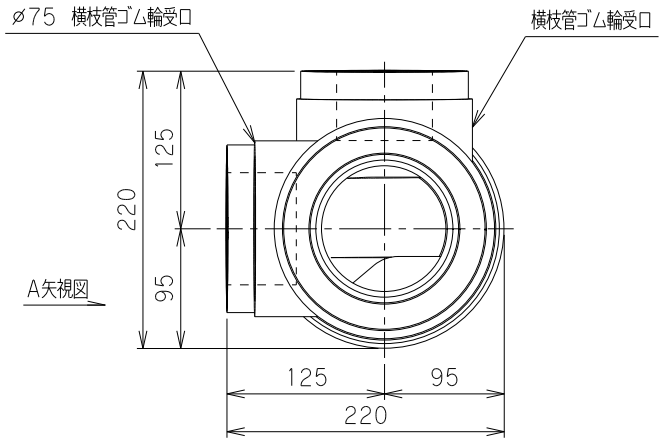

呼び □	H
50	47
65	55
75	62

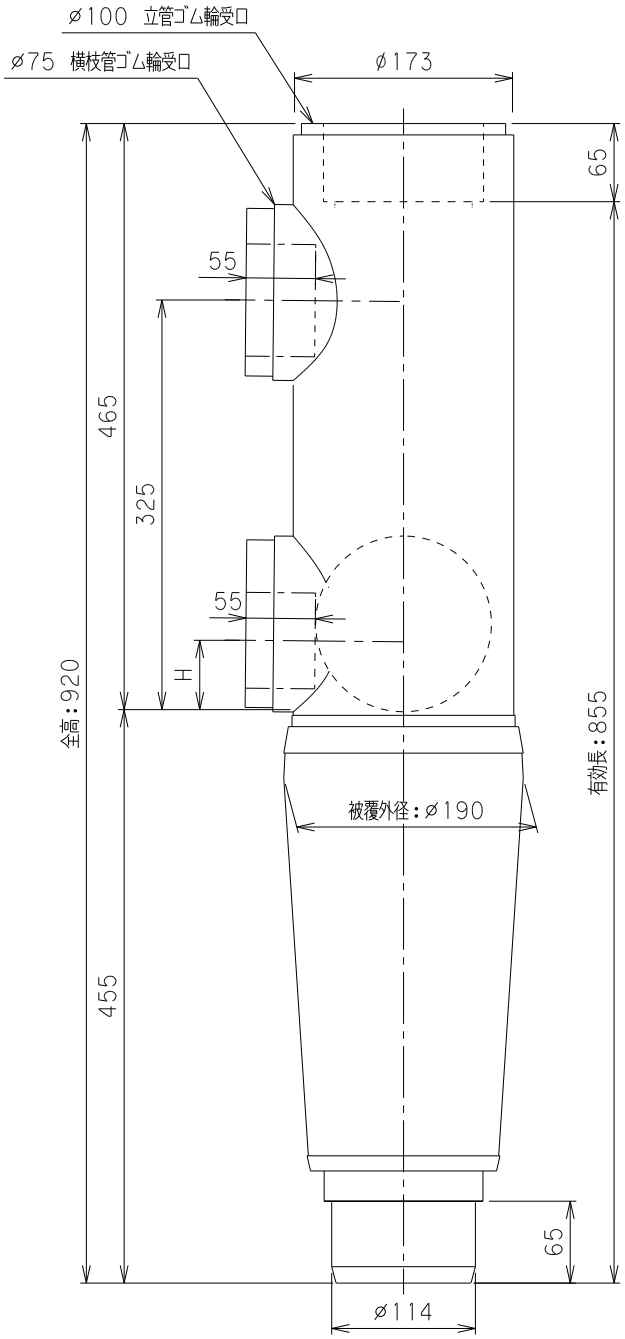

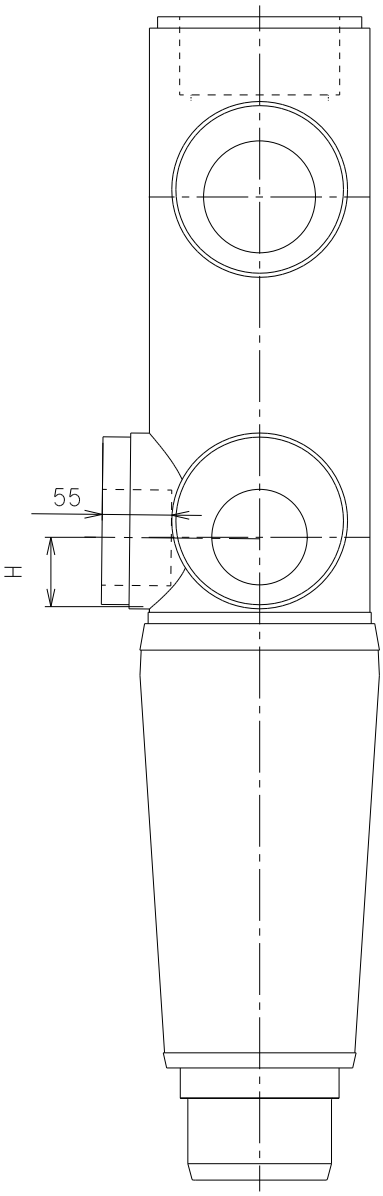

A矢視図

品名	ビニコア	型式（略号）	VHQ325-41ST75RX□00□
前澤化成工業株式会社		図番	04300628