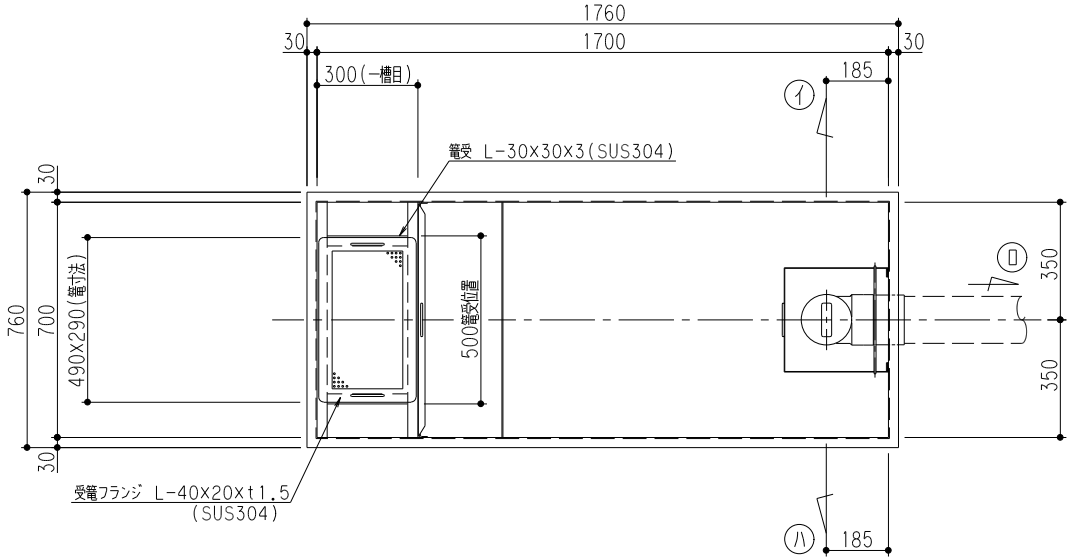

特	品名	材質	サイズ	個数
	本体	(SUS304)	1700Lx700Wx700Hxt3.0	1
	スライド板	(SUS304)	690x750xt1.5	1
	仕切板	(SUS304)	140x700xt2.0	1
	受籠	(SUS304)	290Lx490Wxt0.8xφ3-5	1
	排出管	(SUS304)	125A 内ネジソケット	1
	トラップ	(PVC)	125VUDT 掃除口	1
	スライド板	(SUS304)	310Lx310Wx580Hxt1.5	1

本体質量	145kg
許容流入流量	376.0L/分
標準阻集グリース量	124.8kg
認定番号	第19124号
排出管方向	○ 方向

(注1) イ ロ ハ は排出管方向を示す。

溶接部スプレー塗装処理

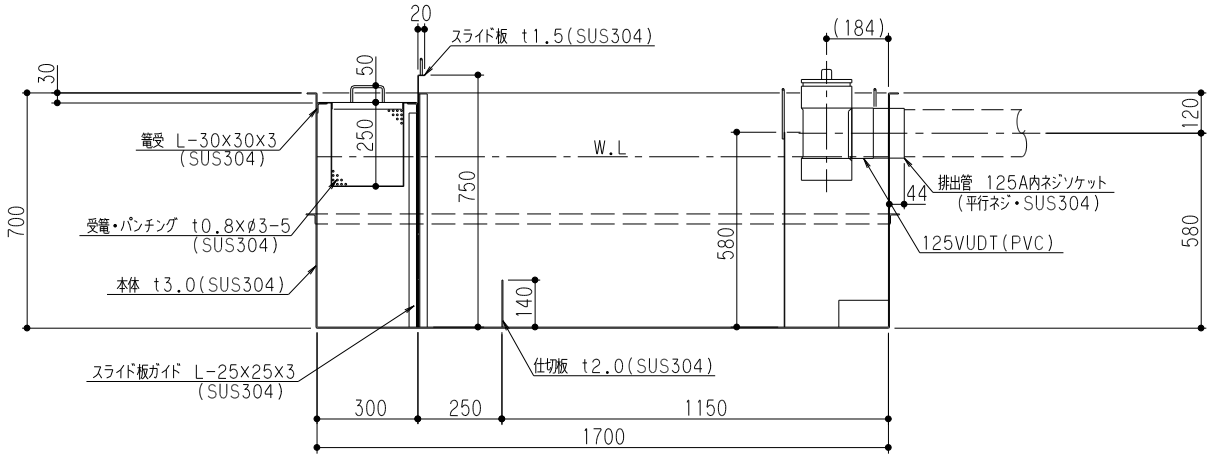

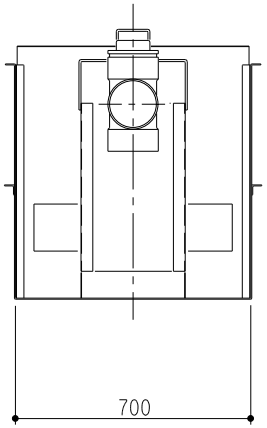

品名	SUS製グリーストラップ（側溝流入地中埋設型）	型式（略号）	GTS-376ST 本体
前澤化成工業株式会社		図番	25700033

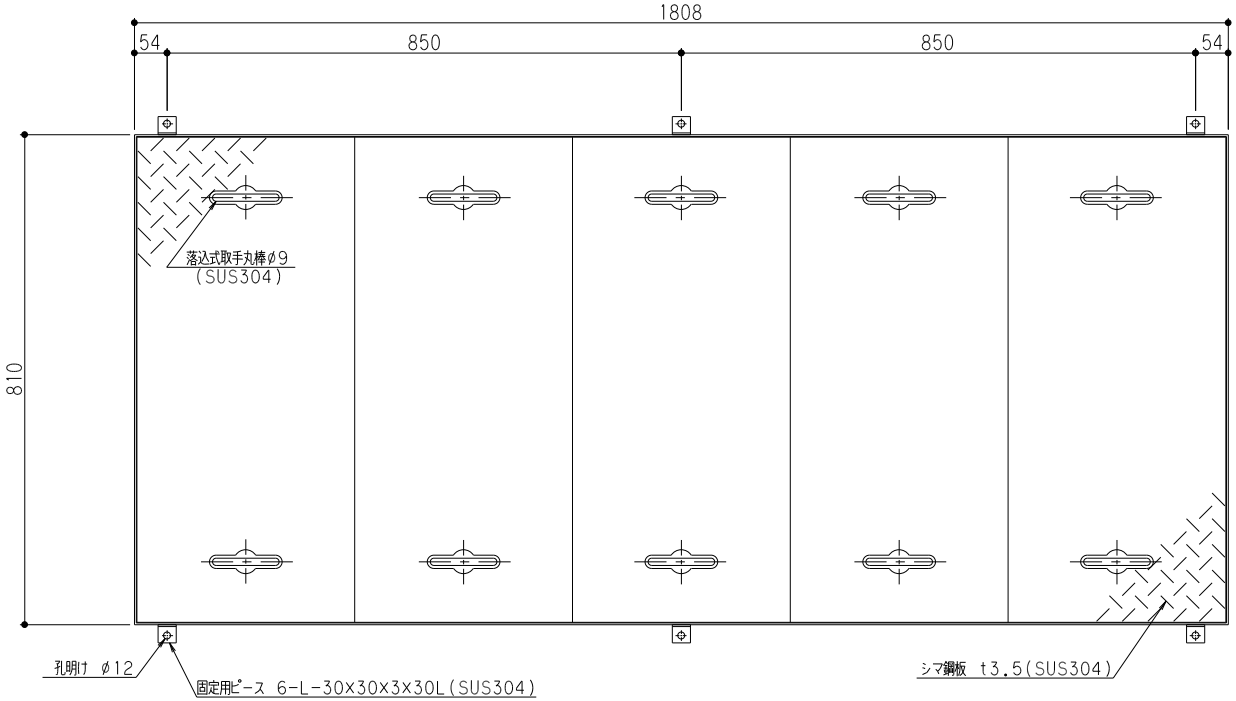

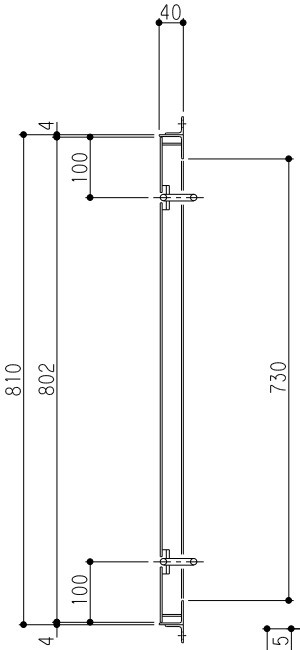

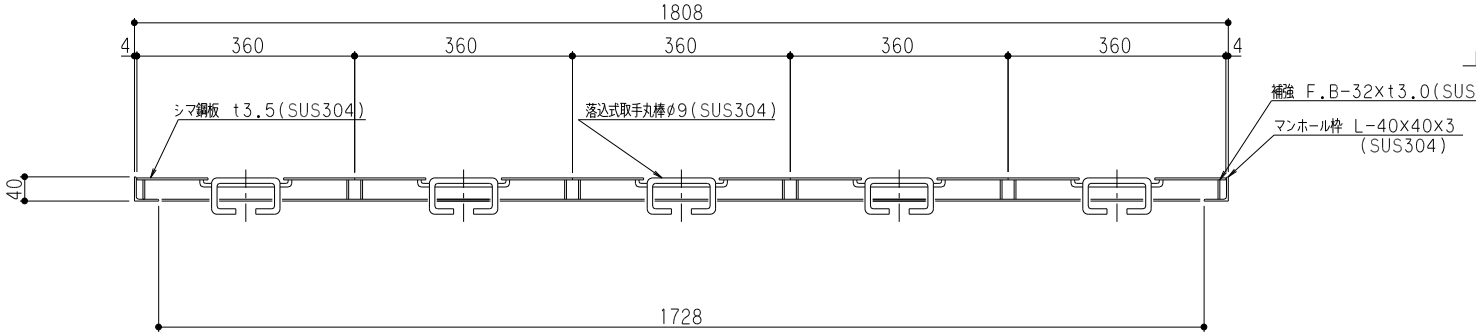

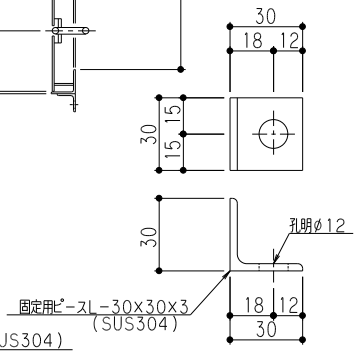

固定用ピース詳細

マンホール総質量	64 kg
ふた質量(1枚当り)	11 kg

品名	SUS製グリーストラップ 蓋受座	型式 (略号)	蓋受座 GTS−376 SUS
前澤化成工業株式会社		図番	25701341