番号	部品名称	材質	数量	備考
	本体	PVC		

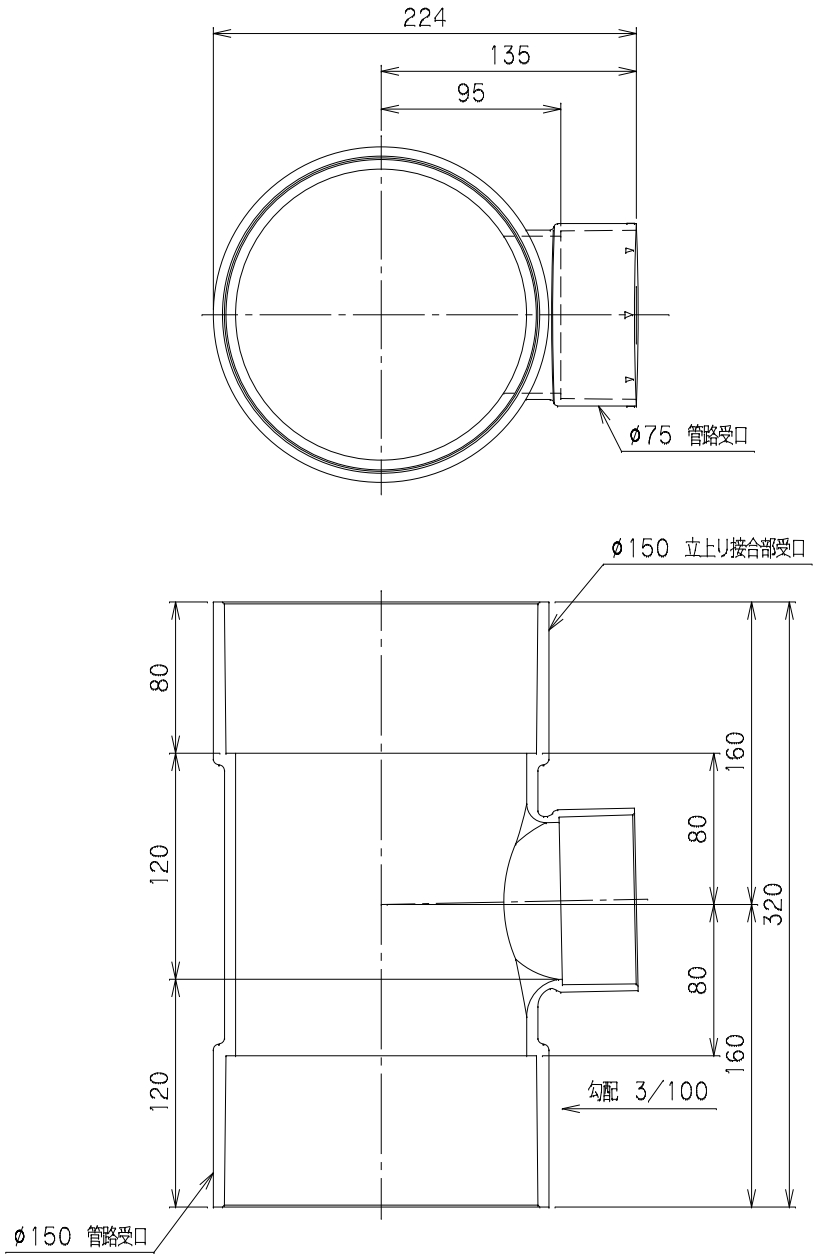

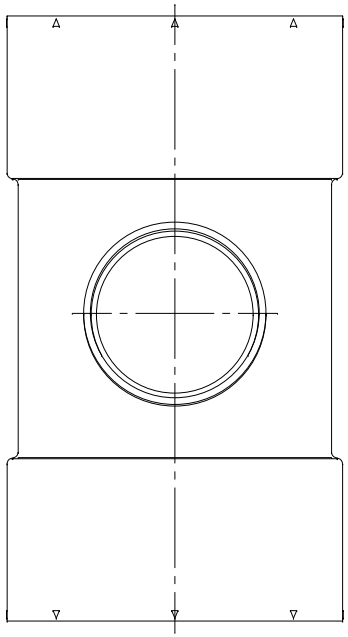

		Mコード	70469
品名	アジャスター	型式(略号)	COATS 150×75-150
前澤化成工業株式会社		図番	05005201