番号	部品名称	材質	数量	備考
1	本体	PVC	1	
2	トラップ 差し 75	PVC	2	
3	Oリング	合成ゴム	2	

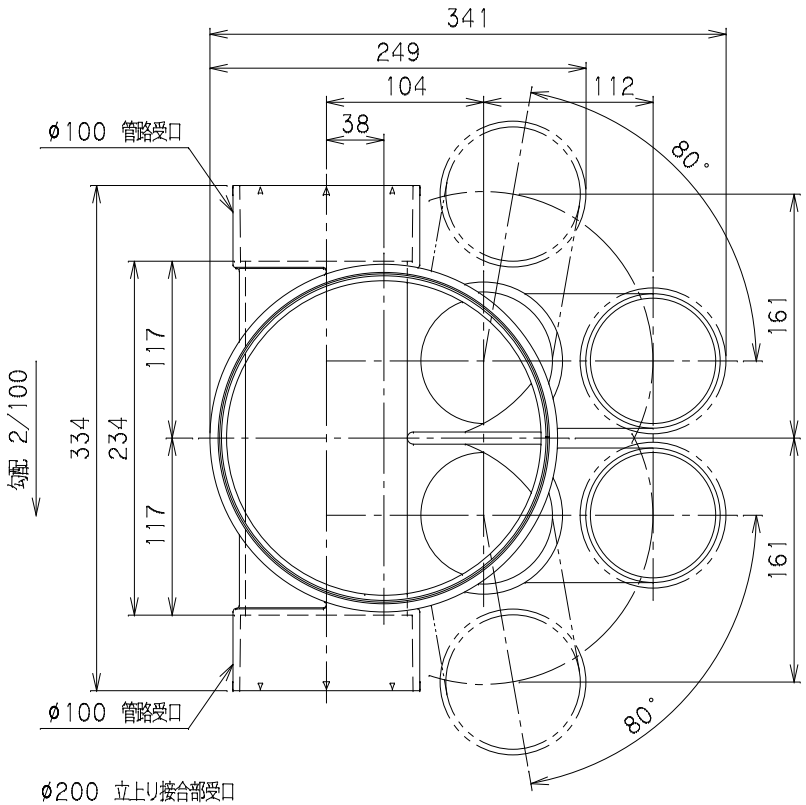

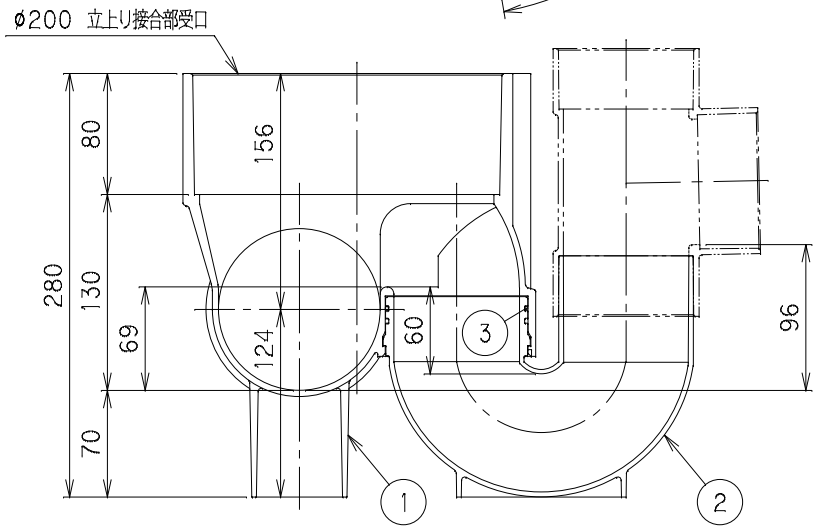

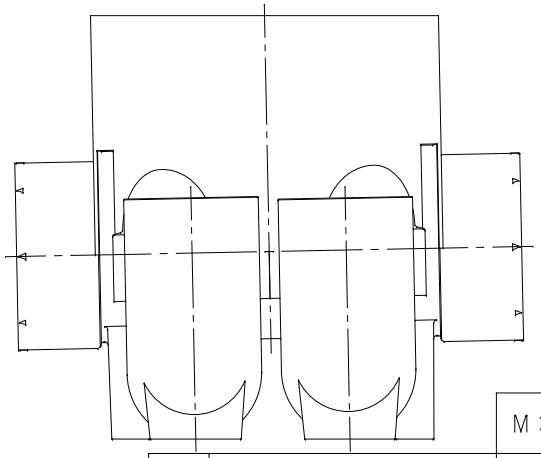

		Mコード	41116
品名	ビニマス	型式(略号)	MX-UTW右 100X75P-200
前澤化成工業株式会社		図番	05014218