番号	部品名称	材質	数量	備考
1	本体	PVC	1	
2	ゴム輪回転受口250	PVC	2	
3	ゴム輪 250	SBR	2	
4	ゴム輪 300	SBR	1	
5	Oリング 250	SBR	2	

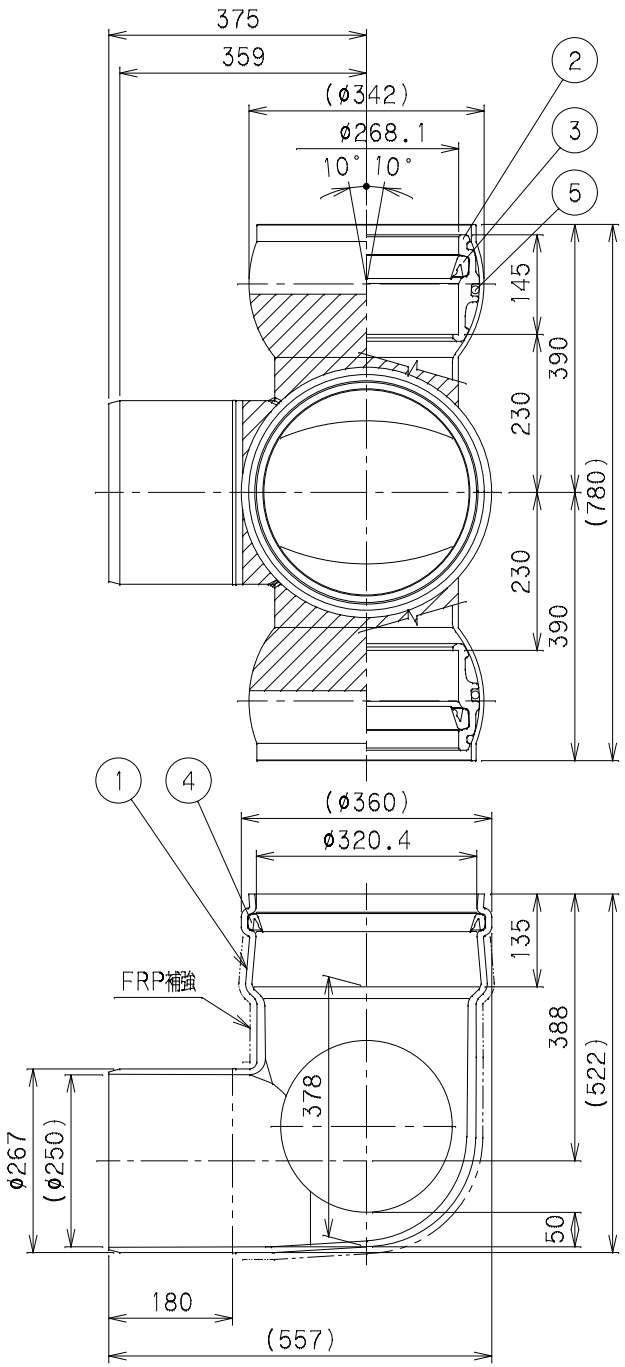

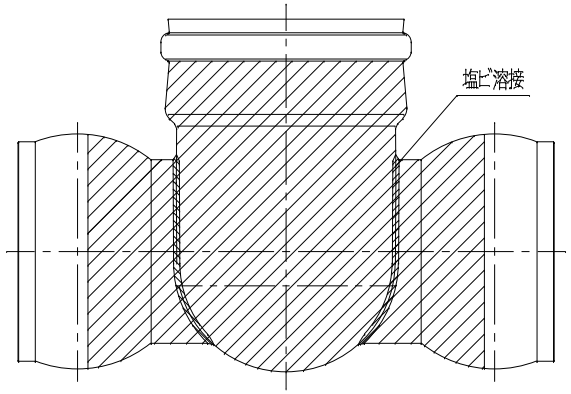

		Mコード	45472
品名	ビニホール自在型ゴム輪受口	型式(略号)	VHF-WL 250-300
前澤化成工業株式会社		図番	06010318