社内品番	L1	L2	Mコード
2ALX900	900	650	14162
2ALX1200	1200	950	14164

番号	部品名称	材質	数量	備考
1	外筒	アルミニウム	1	
2	外筒キャップ 天	アクリル	1	
3	外筒キャップ 底	P V C	1	
4	内筒	HI PVC	1	HI VP-13
5	エルボA	P V C	1	
6	エルボB	P V C	1	
7	エルボ支え	P V C	2	
8	袋ナット	銅及び銅合金棒	1	
9	パッキン	天然ゴム	1	
10	保温材	硬質発泡ウレタン	—	
11	銘板	テトロン	1	

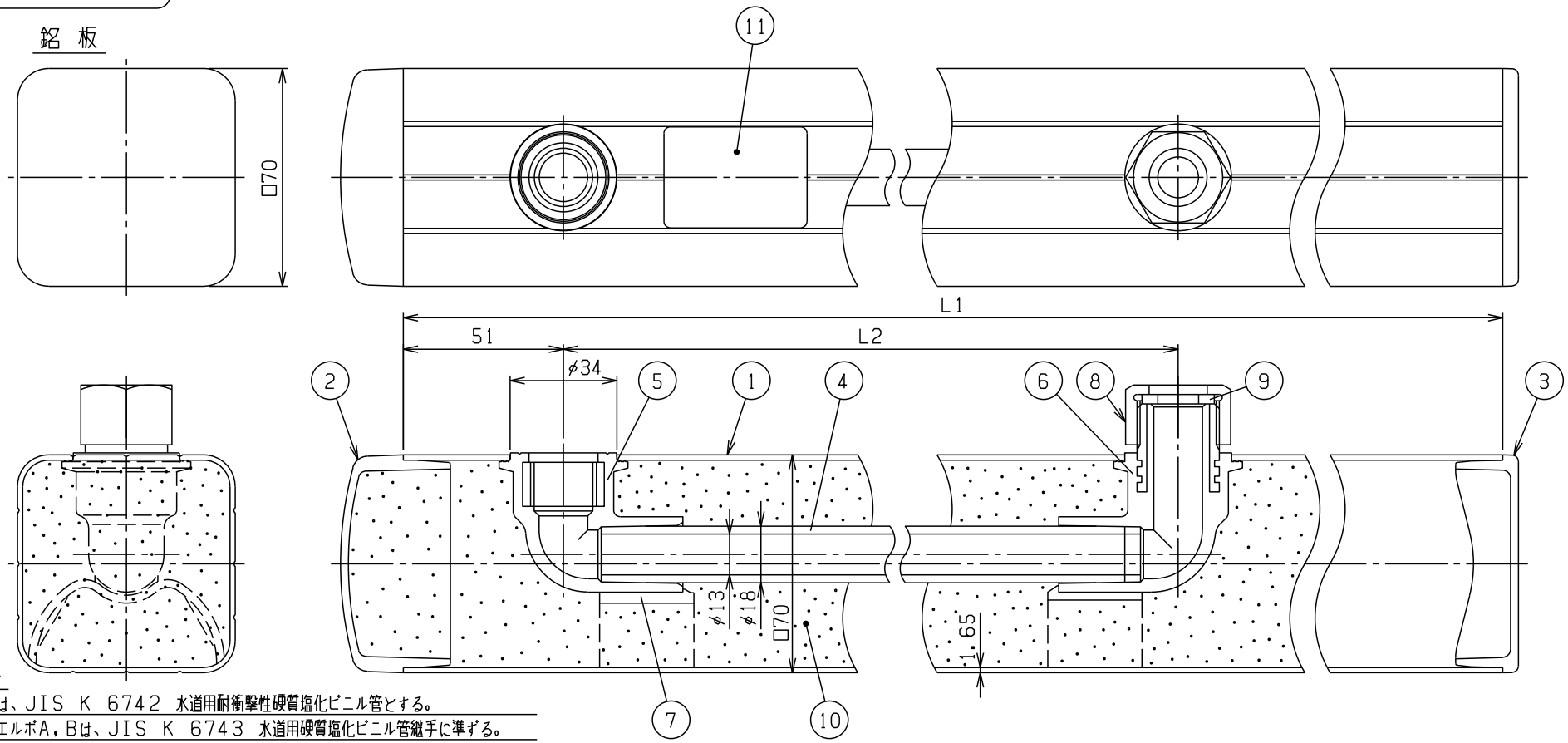

備考

内筒は、JIS K 6742 水道用耐衝撃性硬質塩化ビニル管とする。
水栓エルボA，Bは、JIS K 6743 水道用硬質塩化ビニル管継手に準ずる。
水栓エルボAのねじは、JIS B 0203 管用テーパねじRp1/2とする。
水栓エルボBのねじは、JIS B 0202 管用平行ねじG3/4とする。
袋ナットの寸法は、JIS K 6743 水道用硬質塩化ビニル管継手
鋼管用ユニオン20X3/4に準ずる。(但し H=19mm)

品名	水栓柱	型式(略号)	2ALX□□□□ □70 2AL型 13mm
前澤化成工業株式会社		図番	08071000