記号 / 呼び径	d0	H	H1	H2	D1	L	d3	L1	£	B	重量 (Kg)	Mコード GF5	Mコード GF6
50	50	227	78	305	180	370	60.4	130	110	110	6.0	15155	15160
75	75	311	93	404	230	460	89.5	160	120	140	10.7	15156	−
100	100	368	107	475	230	510	114.7	170	130	170	17.3	15157	15162
150	133	429	145	574	280	610	165.9	185	145	240	32.2	15159	−

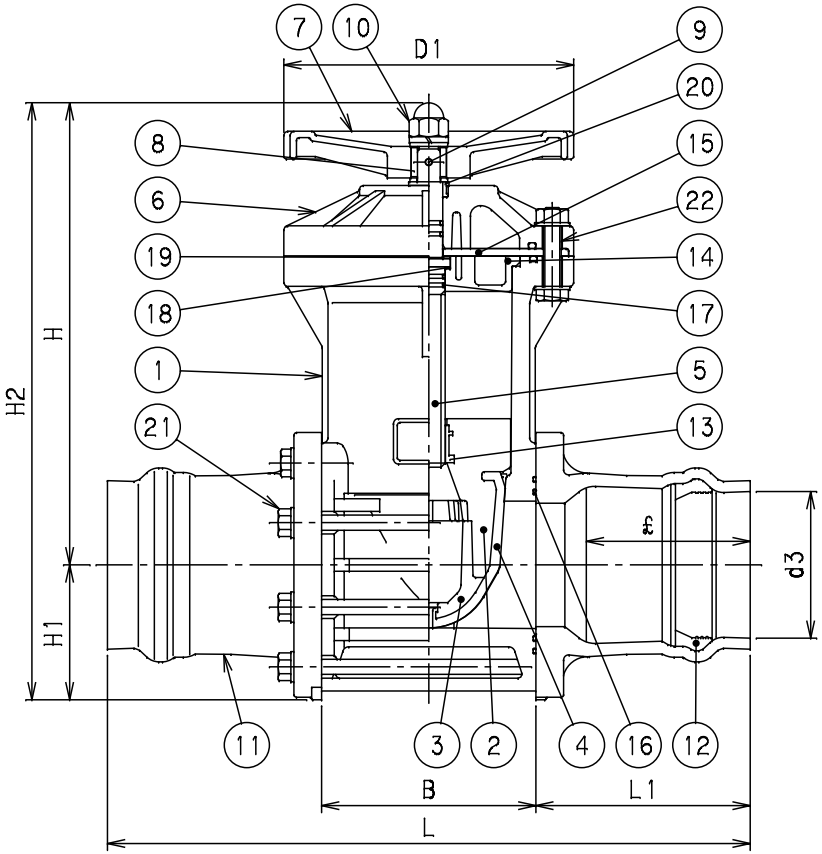

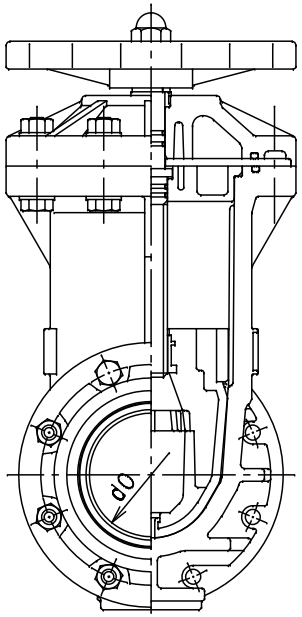

番号	部品名称	材質	数量	備考
1	弁箱	HI PVC	1	
2	弁体	変性PPE	1	
3	弁体キャップ	変性PPE	1	
4	弁体ゴムシート	EPDM	1	
5	弁棒	SUS304	1	
6	蓋	HI PVC	1	
7	ハンドル	PVC	1	
8	ハンドル軸ナット	SS400	1	
9	止めピン	SUS304	1	
10	ナット	SUS304	1	
11	RRフランジ	HI PVC	2	
12	RRゴム輪	SBR	2	
13	インサート	C 3604 BD	1	
14	ストッパー	HI PVC	1	
15	スラストリング	SUS304	1	
16	弁箱シール	EPDM	4	
17	弁棒シール	EPDM	4	
18	スラストワッシャー	PTFE	1	
19	スラスト座金	C 3604 BD	1	
20	ダストシール	CR	1	
21	ボルトA	SUS304	−	
22	ボルトB	SUS304	8	

備考

1)ボルトA数量 50 : 4本
75 : 6本
100・125・150 : 8本

品名	ビニベン・ゲート ゴム輪形	型式(略号)	JWWA B125 R形 (GF 5・6−□□□スイ)
前澤化成工業株式会社		図番	15001051