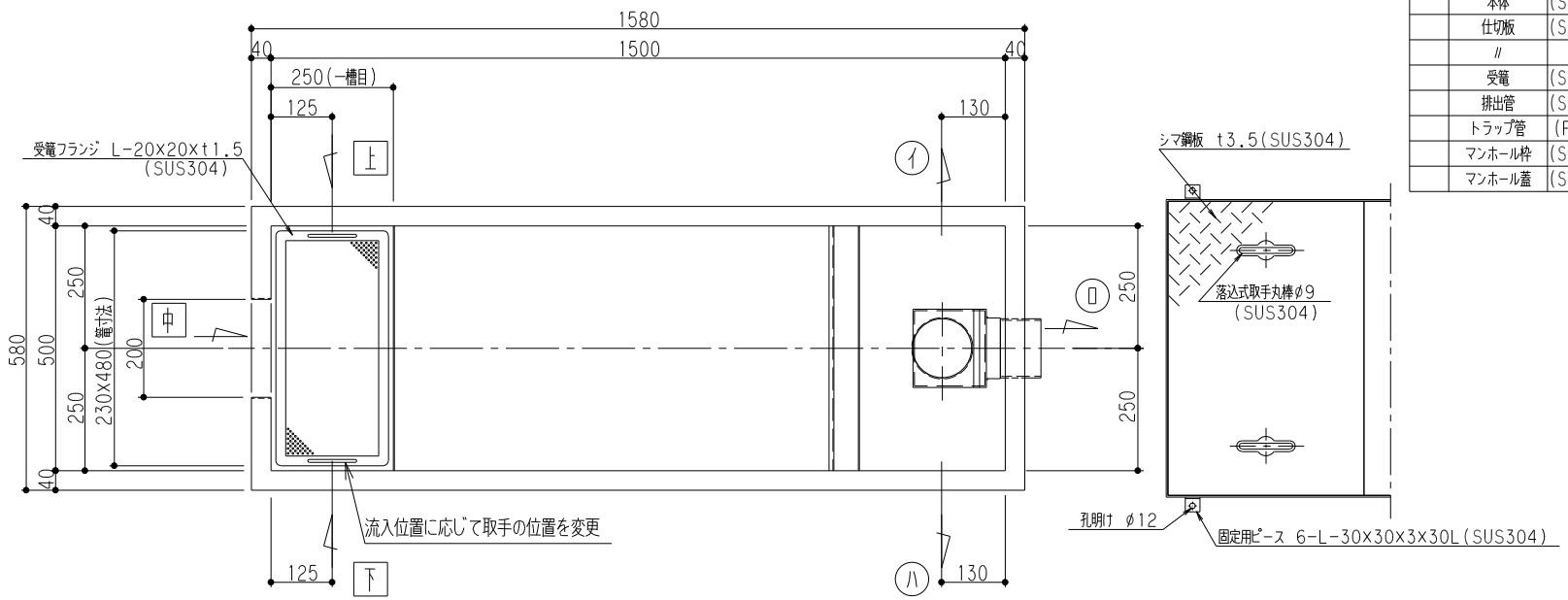


| 特 | 品名 | 材質 | サイズ | 個数 |
|---|---|---|---|---|
| | 本体 | (SUS304) | 1500Lx500Wx225Hxt2.0 | 1 |
| | 仕切板 | (SUS304) | 180x500xt2.0 | 2 |
| | 〃 | 〃 | 105x500xt2.0 | 1 |
| | 受篭 | (SUS304) | 230Lx480Wx75Hxt0.8xφ3-5 | 1 |
| | 排出管 | (SUS304) | 100A 内ネジソケット | 1 |
| | トラップ管 | (P V C) | 変形E型SUS-100 | 1 |
| | マンホール枠 | (SUS304) | 1608Lx608W(L-40x35xt3.0) | 1 |
| | マンホール蓋 | (SUS304) | 400x600xt3.5 | 4 |

| | |
|---|---|
| 本体質量 | 36kg |
| マンホール質量 | 42kg |
| 蓋1枚当り質量 | 9kg |
| 許容流入流量 | 108 L/分 |
| 標準阻集グリース量 | 35.8kg |
| 認定番号 | 第16032号 |
| 流入管方向 | □ 方向 |
| 排出管方向 | ○ 方向 |

(注1) 上 中 下 は流入管方向を示す。
(注2) イ ロ ハ は排出管方向を示す。
(注3) マンホール蓋はSUS製とする。
(注4) マンホールは人荷重とする。

溶接部スプレー塗装処理

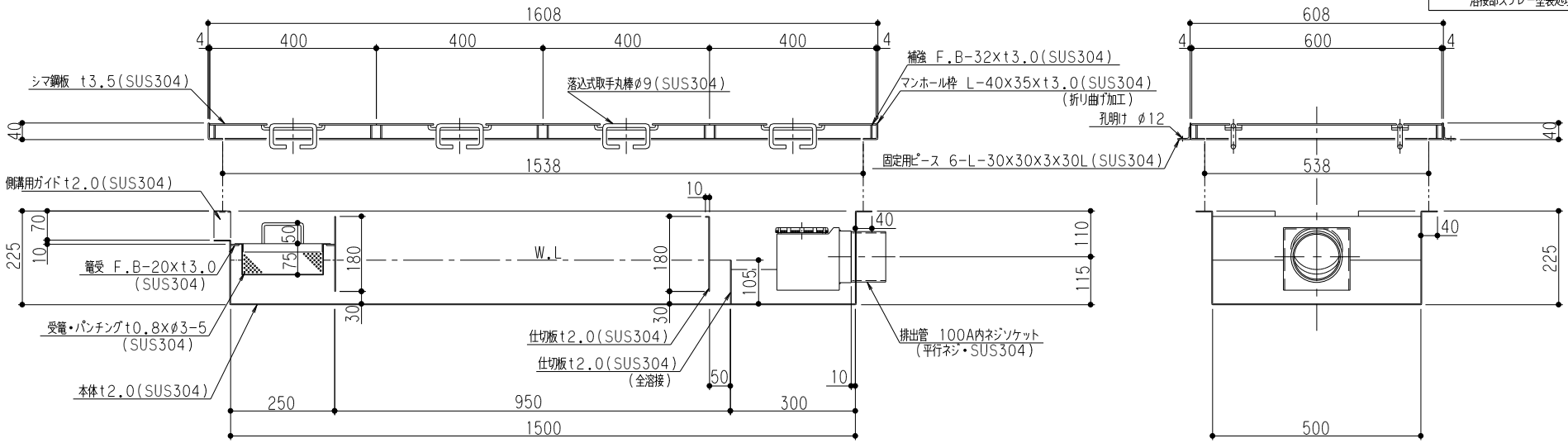


| 品名 | SUS製グリーストラップ<br>(側溝流入超浅型) | 型式<br>(略号) | GTS-108SL<br>SUS蓋受座付 |
|---|---|---|---|
| 前澤化成工業株式会社 | | 図番 | 25700434 |