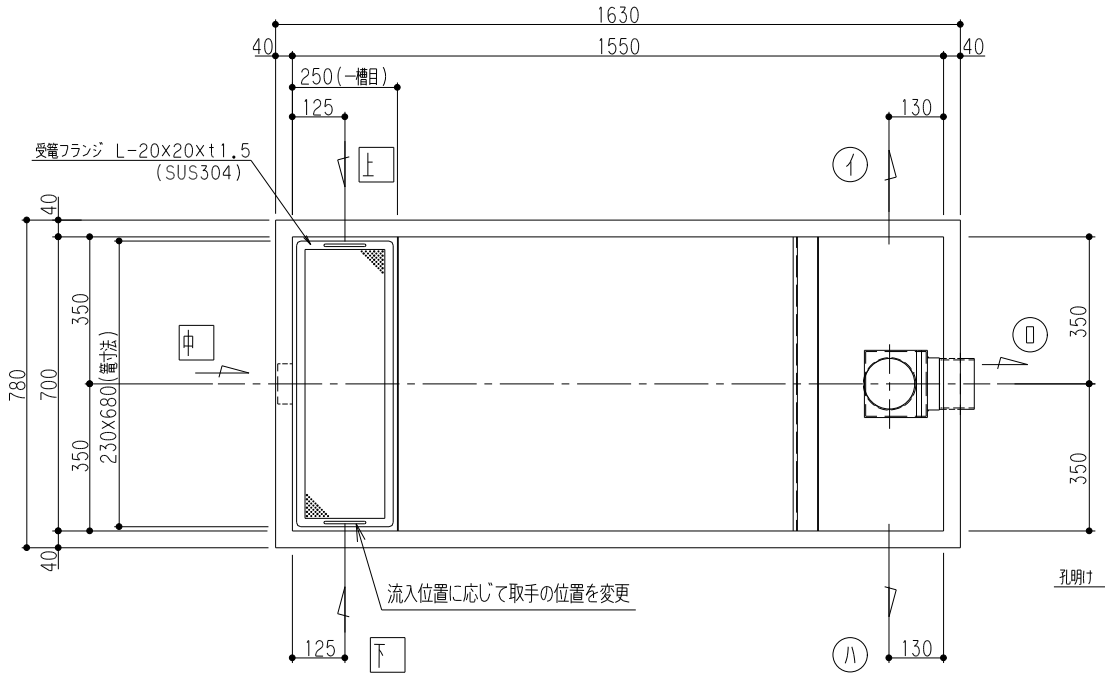

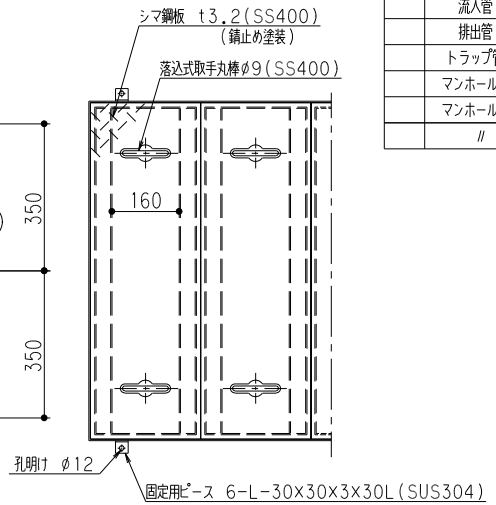

特	品名	材質	サイズ	個数
	本体	(SUS304)	1550Lx700Wx260Hxt2.0	1
	仕切板	(SUS304)	205x700xt2.0	2
	〃	〃	105x700xt2.0	1
	受竜	(SUS304)	230Lx680Wx75Hxt0.8xφ3-5	1
	流入管	(SUS304)	80Ax35L 内ネジソケット	1
	排出管	(SUS304)	100A 内ネジソケット	1
	トラップ管	(P V C)	変形E型SUS-100	1
	マンホール枠	(SUS304)	1657Lx808W(L-40x35xt3.0)	1
	マンホール蓋	(SS400)	262x800xt3.2	2
	〃	〃	375x800xt3.2	3

本体質量	48 kg
マンホール質量	61 kg
ふた質量(大)	12 kg
ふた質量(小)	9 kg
許容流入流量	160 L/分
標準阻集グリース量	53.1 kg
認定番号	第16033号
流入管方向	□ 方向
排出管方向	○ 方向

(注1) 上 中 下 は流入管方向を示す。
(注2) イ ロ ハ は排出管方向を示す。
(注3) マンホール蓋は錆止め塗装とする。
(注4) マンホールは人荷重とする。

溶接部スプレー塗装処理

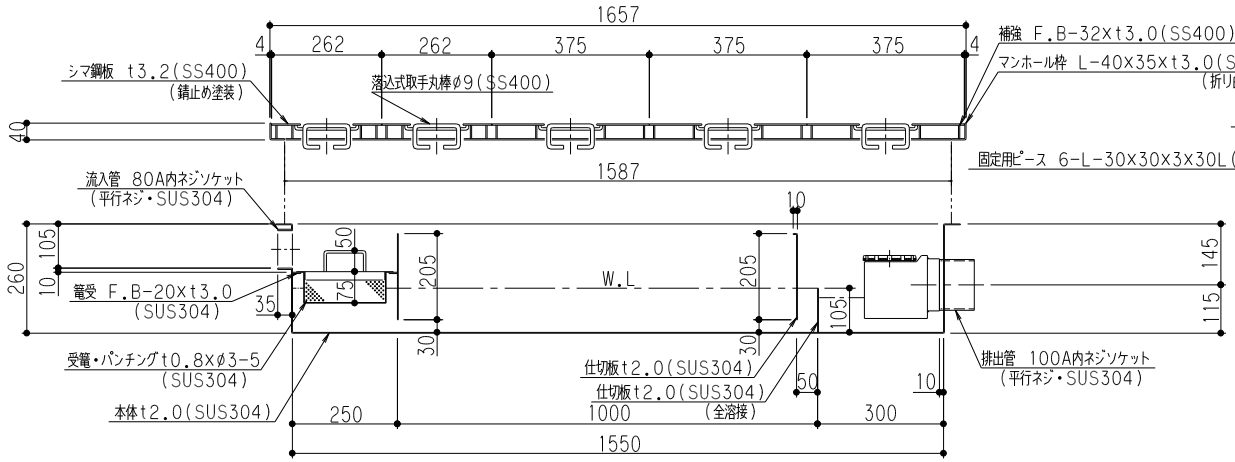

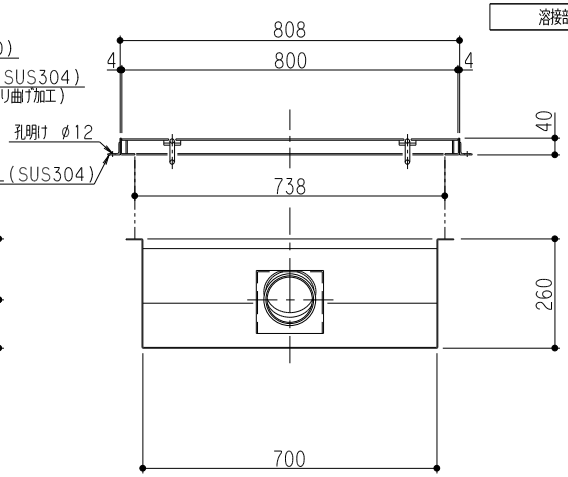

品名	SUS製グリーストラップ (パイプ流入超浅型)	型式 (略号)	GTS-160PL 鉄蓋受座付
前澤化成工業株式会社		図番	25700515