特	品名	材質	サイズ	個数
	本体	(SUS304)	1600L×900W×330H×t3.0	1
	スライド板	(SUS304)	490×260×t1.5	2
	仕切板 Ⓐ	(SUS304)	30×200×t3.0	2
	〃 Ⓑ	〃	134×200×t3.0	2
	〃 Ⓒ	〃	115×130×350×130×t2.0	1
	トラップ板	(SUS304)	150×180×450×180×t3.0	1
	受篭	(SUS304)	230L×480W×100H×t0.8×φ3-5	1
	流入管	(SUS304)	100A×40L 内ネジソケット	1
	排出管	(SUS304)	125A×45L 内ネジソケット	1
	フタ	(SUS304)	170L×440W×t2.0	1
	蝶ボルト	(SUS304)	M8×15L	8
	マンホール枠	(SUS304)	1698L×598W (F.B-20×t5.0)	1
	マンホール蓋	(SUS304)	414×556×t4.5	4

本体質量	151 kg
蓋1枚当り質量	10 kg
許容流入流量	224 L/分
標準阻集グリース量	74.3 kg
認定番号	第16026号

(注1)マンホール蓋はSUS製とする。
(注2)マンホールは人荷重とする。

溶接部スプレー塗装処理

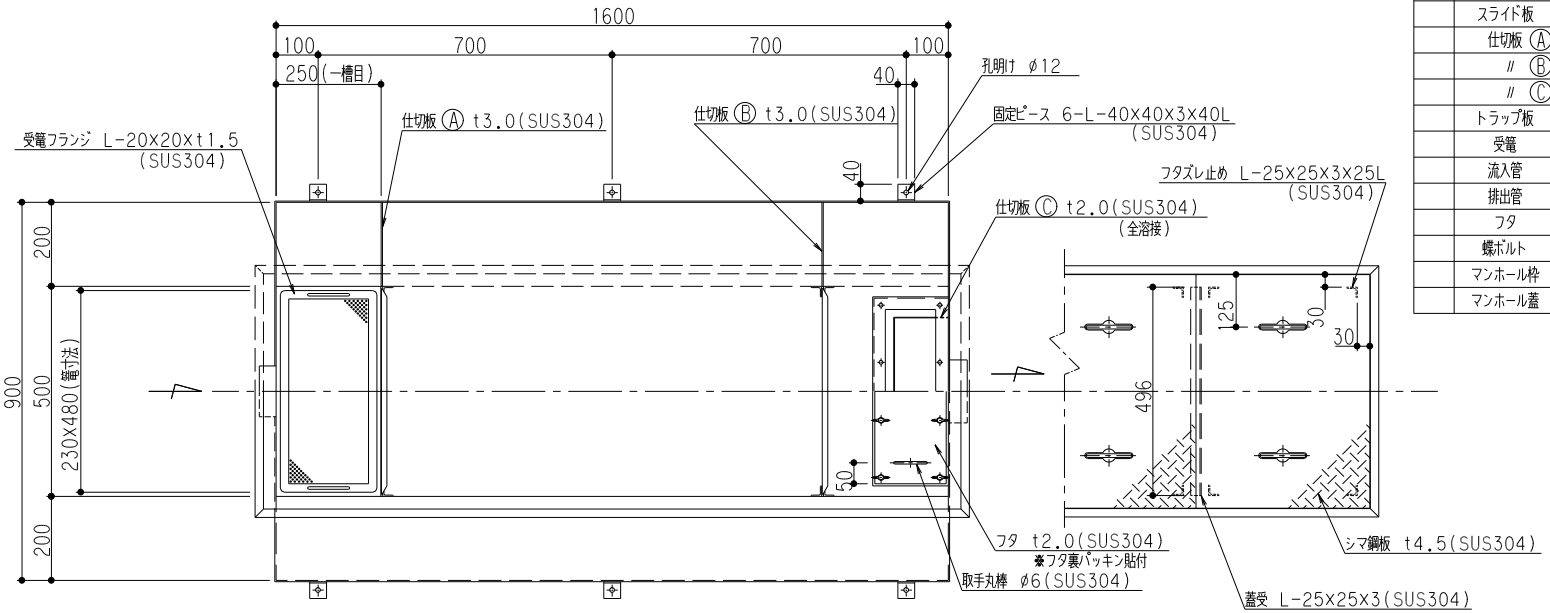

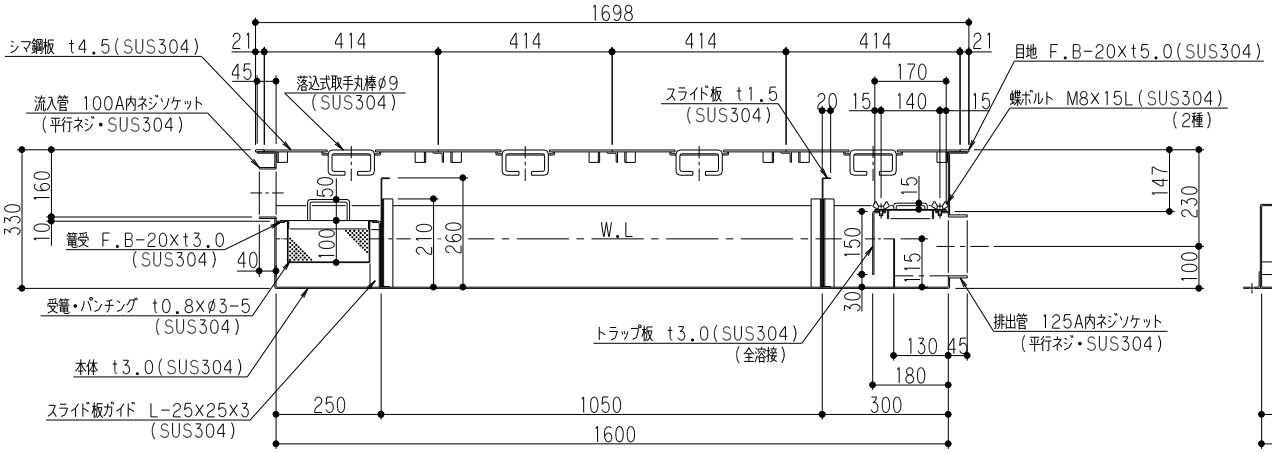

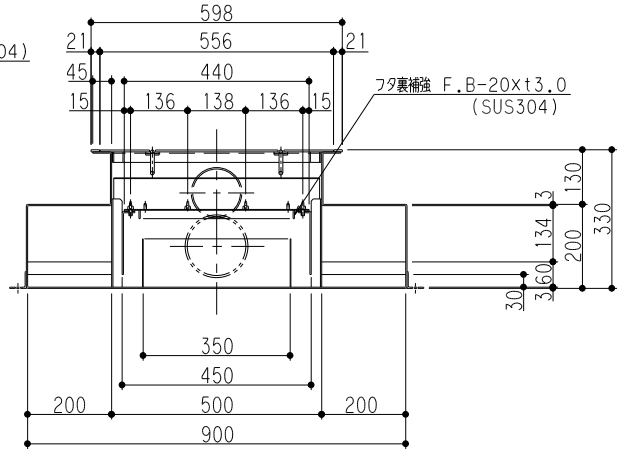

品名	SUS製グリーストラップ (パイプ流入超浅型)	型式 (略号)	GTS-224PL SUS蓋付
前澤化成工業株式会社		図番	25700528