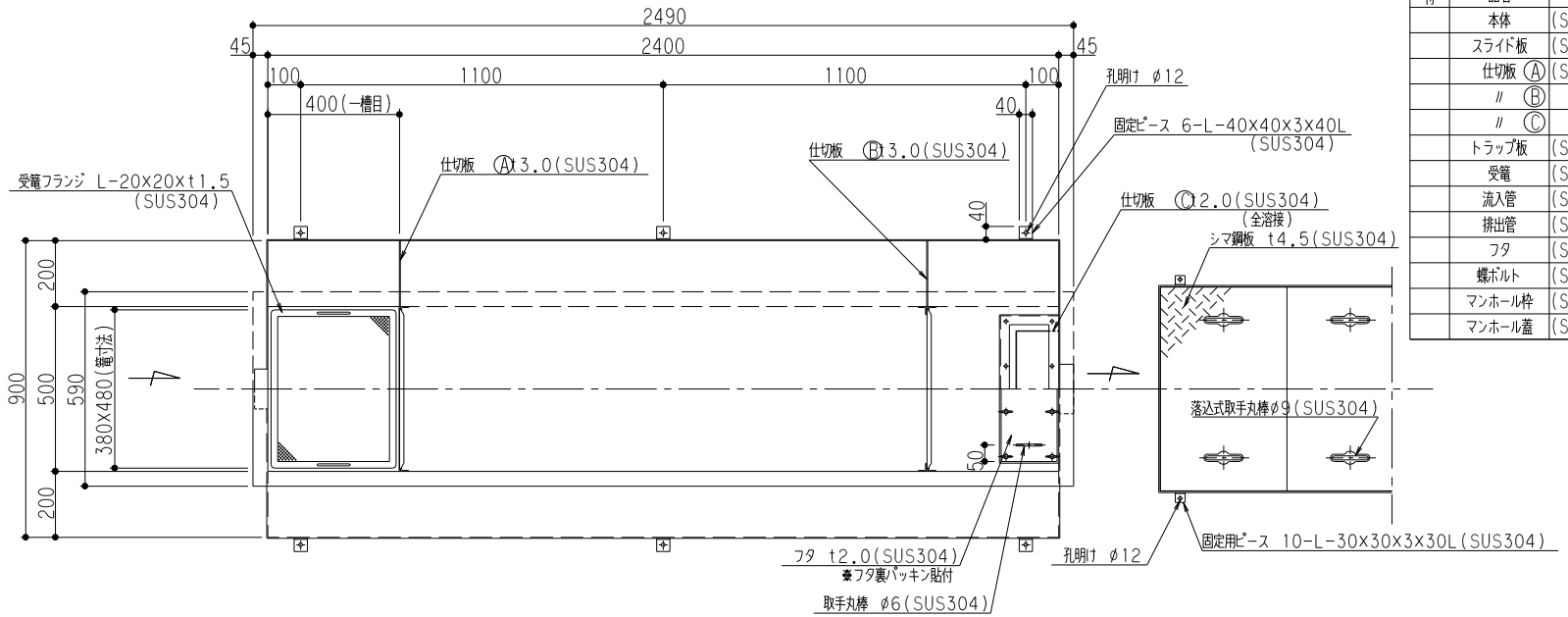

特	品名	材質	サイズ	個数
	本体	(SUS304)	2400Lx900Wx310Hxt3.0	1
	スライド板	(SUS304)	490x260xt1.5	2
	仕切板 Ⓐ	(SUS304)	30x200xt3.0	2
	〃 Ⓑ	〃	134x200xt3.0	2
	〃 Ⓒ	〃	115x130x350x130xt2.0	1
	トラップ板	(SUS304)	150x180x450x180xt3.0	1
	受電	(SUS304)	380Lx480Wx100Hxt0.8xφ3-5	1
	流入管	(SUS304)	100Ax40L 内ネジソケット	1
	排出管	(SUS304)	125Ax45L 内ネジソケット	1
	フタ	(SUS304)	170Lx440Wxt2.0	1
	蝶ボルト	(SUS304)	M8x15L	8
	マンホール枠	(SUS304)	2530Lx628W(L-50x50x4)	1
	マンホール蓋	(SUS304)	420x618xt4.5	6

本体質量	149 kg
マンホール質量	103 kg
蓋1枚当り質量	14 kg
許容流入流量	336 L/分
標準阻集グリース量	111.5 kg
認定番号	第16028号

(注1)マンホール蓋は錆止め塗装とする。
(注2)マンホールは人荷重とする。

溶接部スプレー塗装処理

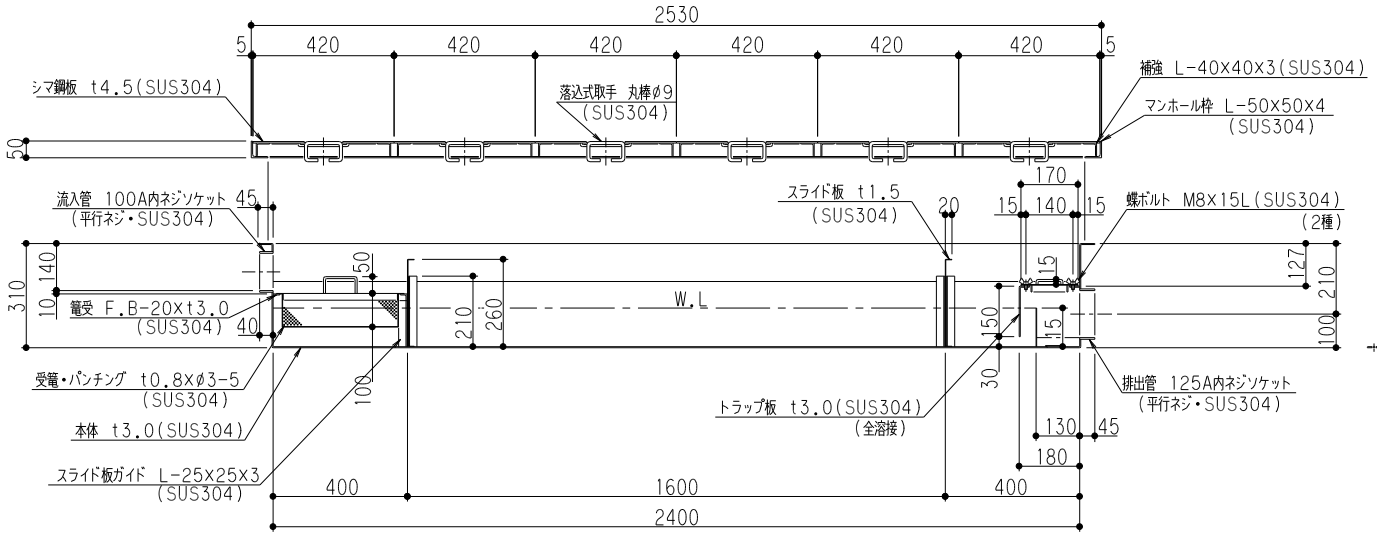

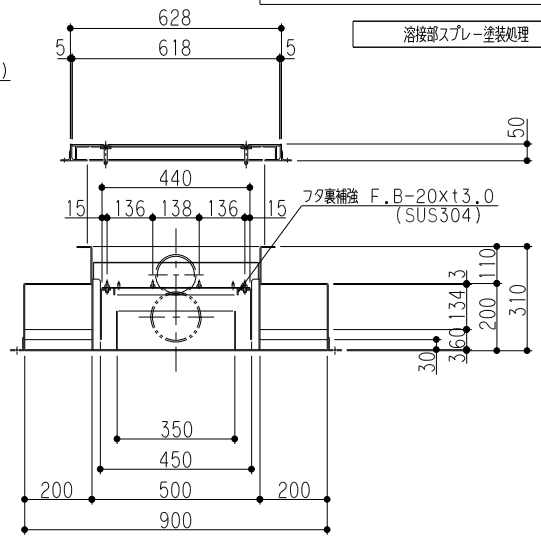

品名	SUS製グリーストラップ (パイプ流入超浅型)	型式 (略号)	GTS-336PL SUS蓋受座付
前澤化成工業株式会社		図番	25700540