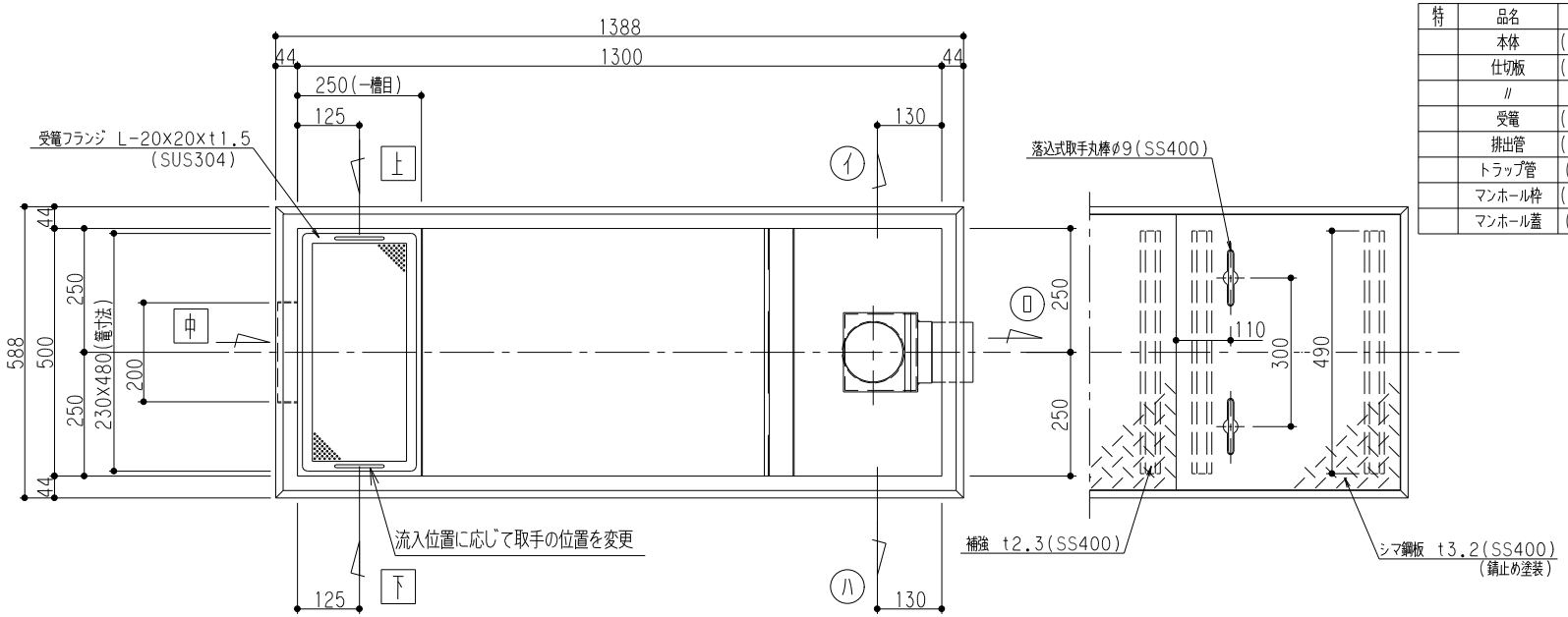

特	品名	材質	サイズ	個数
	本体	(SUS304)	1300Lx500Wx215Hxt2.0	1
	仕切板	(SUS304)	155x500xt2.0	2
	〃	〃	100x500xt2.0	1
	受篭	(SUS304)	230Lx480Wx75Hxt0.8xφ3-5	1
	排出管	(SUS304)	100A 内ネジソケット	1
	トラップ管	(P V C)	変形E型SUS-100	1
	マンホール枠	(SUS304)	1388Lx588W(F.B-15xt4.0)	1
	マンホール蓋	(SS400)	452x556xt3.2	3

本体質量	60kg
蓋1枚当り質量	9kg
許容流入流量	85 L/分
標準阻集グリース量	28.2kg
認定番号	第16031号
流入管方向	□ 方向
排出管方向	○ 方向

(注1) 上 中 下 は流入管方向を示す。
(注2) イ ロ ハ は排出管方向を示す。
(注3) マンホール蓋は錆止め塗装とする。
(注4) マンホールは人荷重とする。

溶接部スプレー塗装処理

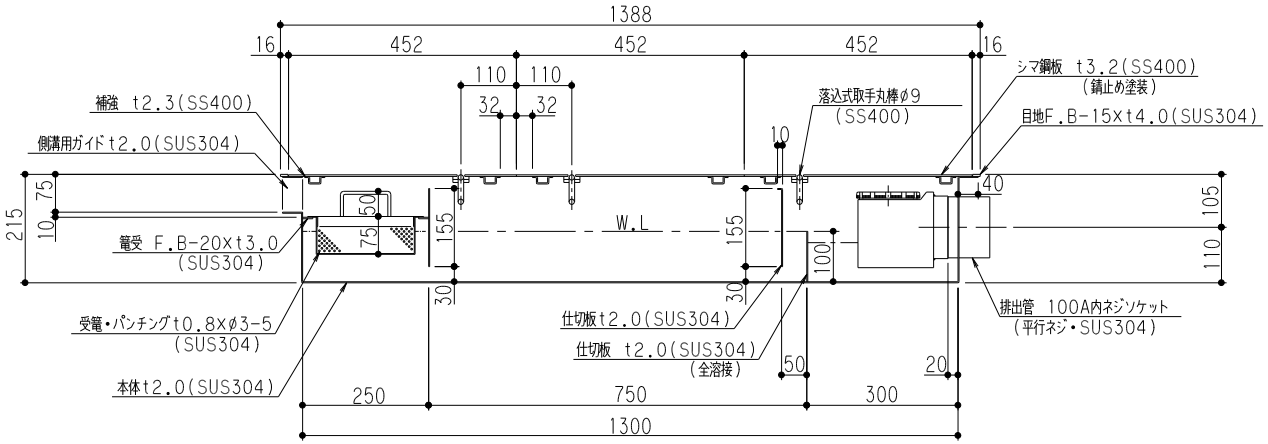

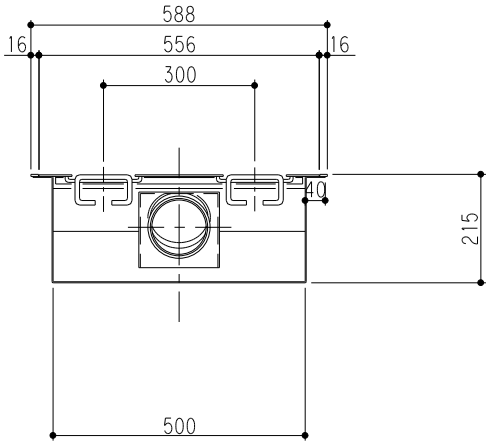

品名	SUS製グリーストラップ (側溝流入超浅型)	型式(略号)	GTS-85SL 鉄蓋付
前澤化成工業株式会社		図番	25700403