番号	部品名称	材質	数量	備考
1	本体	PVC	1	容量970リットル
2	汲取口ソケット	PVC	1	ø350x300L
3	マンホール		1	呼び径ø350
4	自在ソケット	PVC	1	ツバ付
5	ワイ	PVC	1	ø114x55°
6	短管	PVC	1	ø114x220LS付
7	キャップ	PVC	1	ø114
8	導入管	PVC	1	ø114x650L
9	自在エルボ	PVC	1	ø114
10	短管	PVC	1	ø114x300L

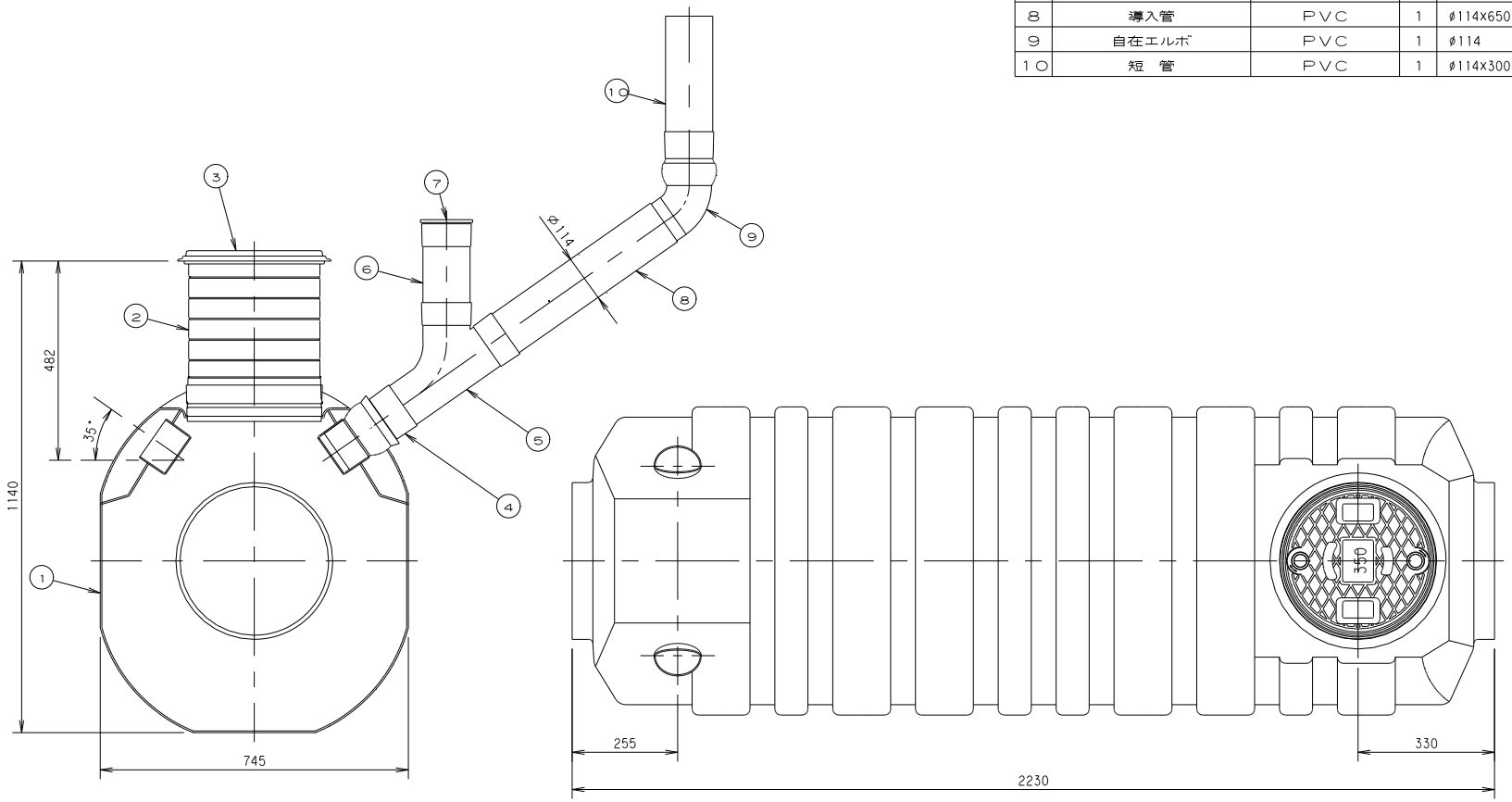

品名	タンク	型式（略号）	T－1000Y
前澤化成工業株式会社		図番	09041052