番号	部品名称	材質	数量	備考
1	上部本体	排水用耐衝撃性PVC	1	
2	下部本体	排水用耐衝撃性PVC	1	
3	VG パッキン	EPDM	1	
4	上部受口	排水用耐衝撃性PVC	1	
5	キャップ	排水用耐衝撃性PVC	1	
6	耐火カバー	ウレタン+熱膨張材+GW+アルミガラスクロス	1	
7	分岐部カバー	ウレタン+遮音材	1	

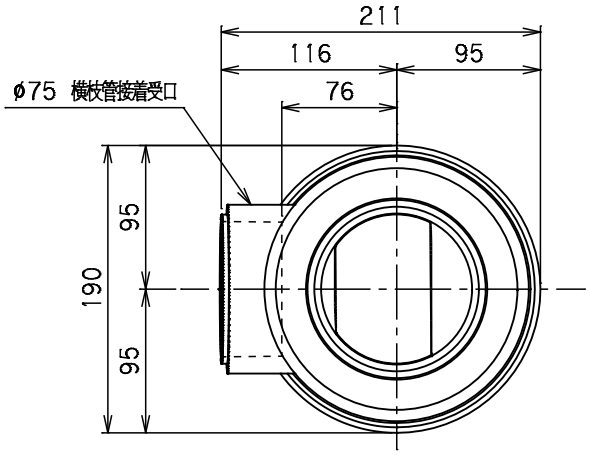

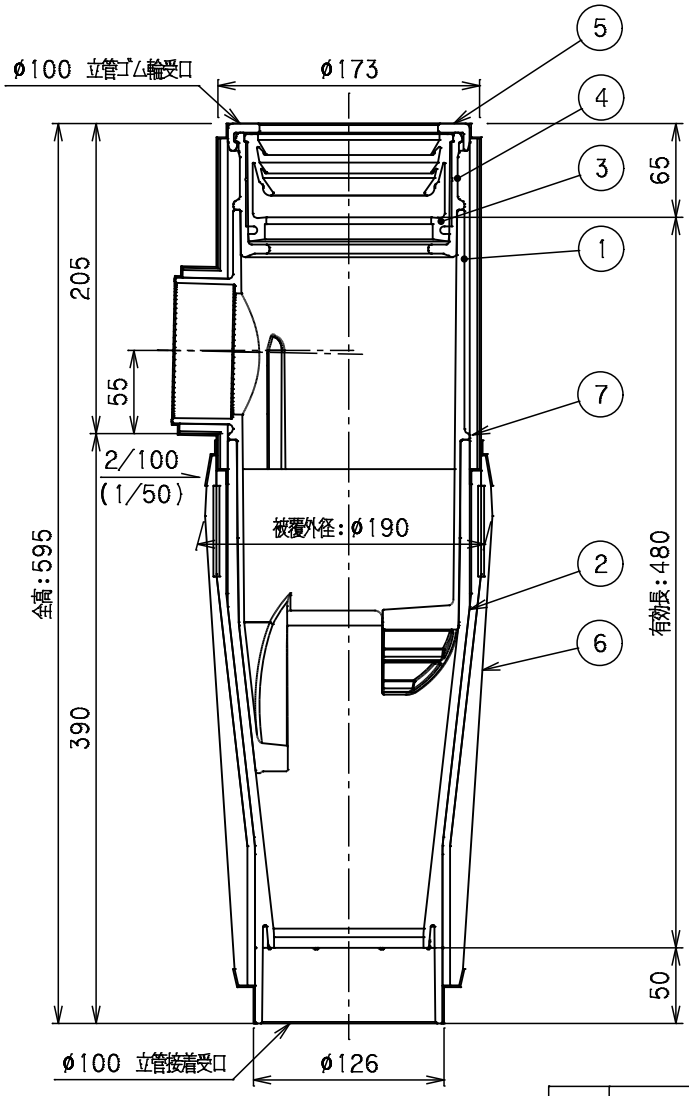

		Mコード	72038
品名	ビニコア	型式(略号)	V41
前澤化成工業株式会社		図番	04300007