番号	部品名称	材質	数量	備考
1	本体	排水用耐衝撃性PVC	1	
2	ゴム輪回転受口150	P V C	1	
3	ゴム輪 150	S B R	1	
4	ゴム輪 300	S B R	1	
5	Oリング 150	S B R	1	

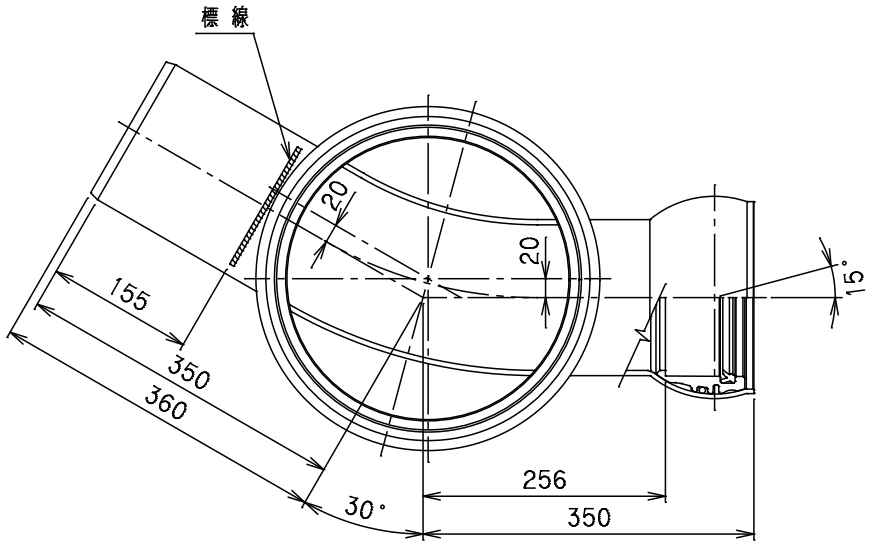

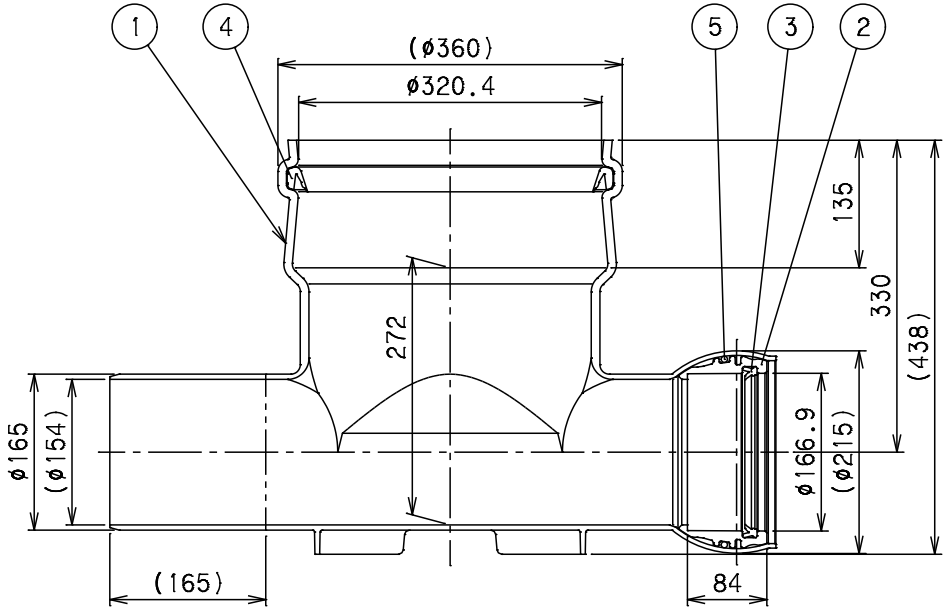

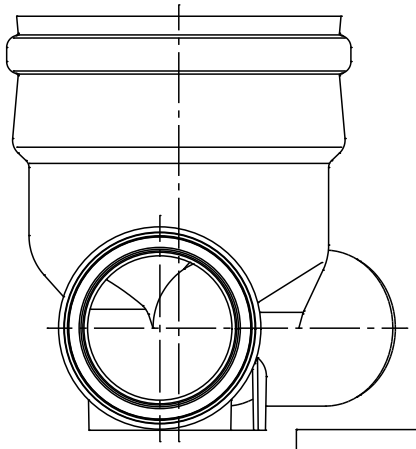

		Mコード	45114
品名	ビニホール自在型ゴム輪受口	型式(略号)	VHF-30L左 150-300N
前澤化成工業株式会社		図番	06010105