番号	部品名称	材質	数量	備考
1	本体	PVC	1	
2	掃除口ソケット	PVC	1	
3	ゴム輪回転受口250	PVC	1	
4	ゴム輪 250	SBR	1	
5	ゴム輪 300	SBR	1	
6	Oリング 250	SBR	1	

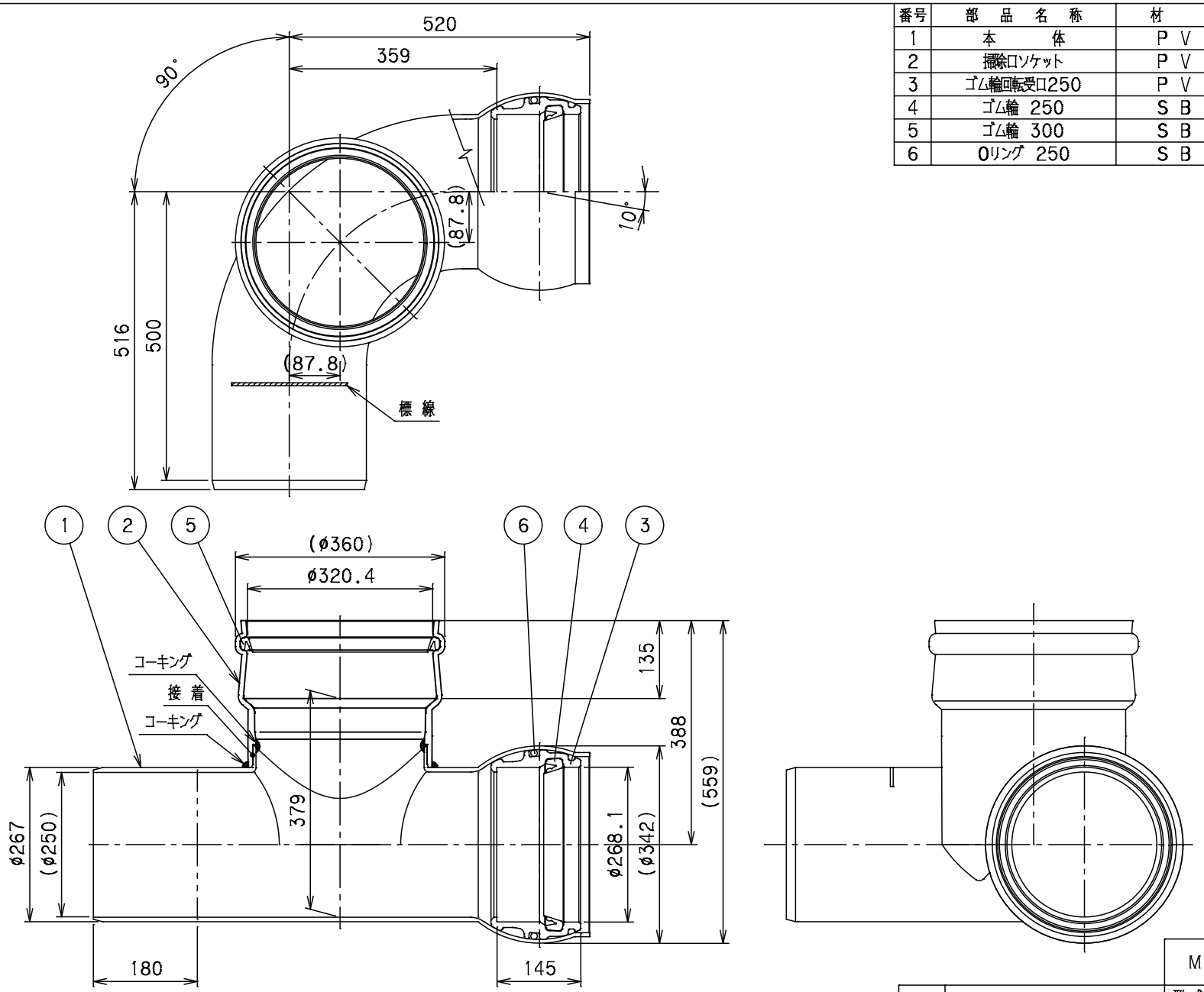

		Mコード	45444C
品名	ビニホール自在型ゴム輪受口	型式(略号)	VHF-90L右 250-300N
前澤化成工業株式会社		図番	06010314