番号	部品名称	材質	数量	備考
1	本体	排水用耐衝撃性PVC	1	
2	ゴム輪 200	S B R	3	

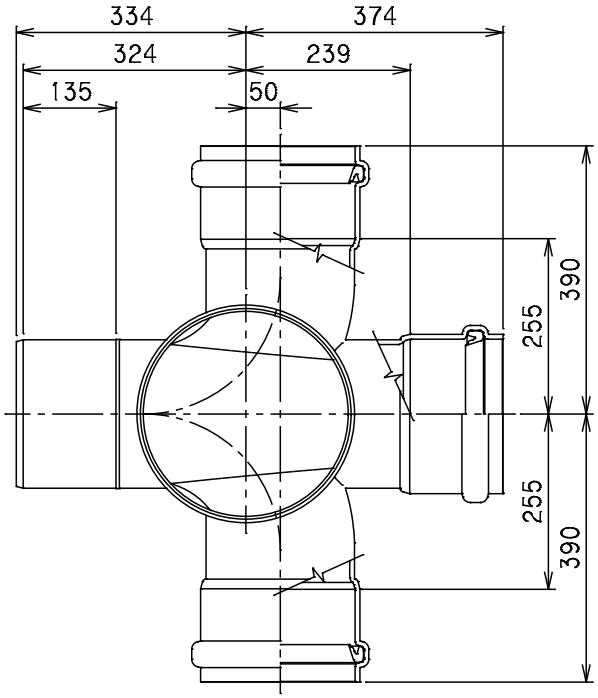

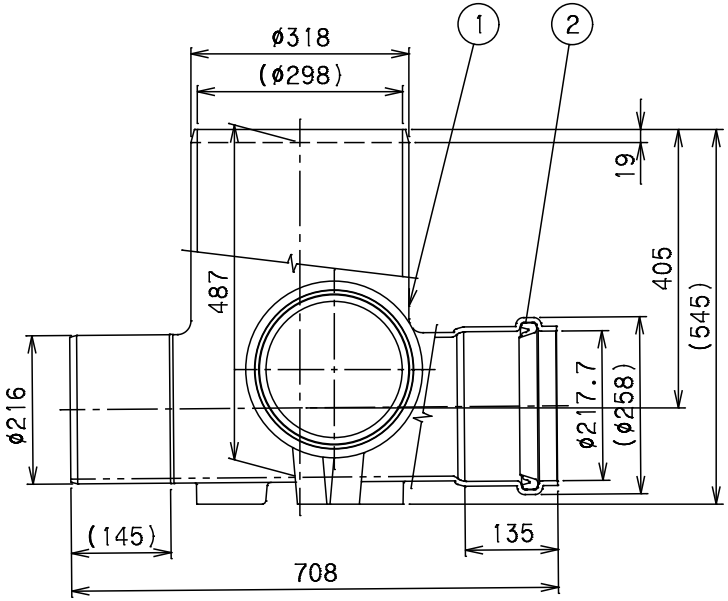

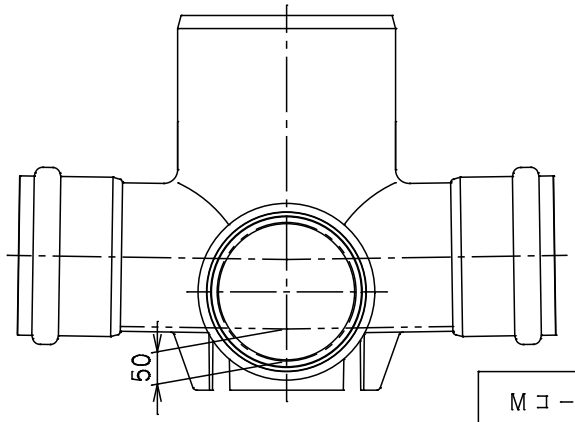

		Mコード	44327
品名	ビニホール ゴム輪受口	型式(略号)	VHR-90WY 200-300P
前澤化成工業株式会社		図番	06050219