番号	部品名称	材質	数量	備考
1	脚部継手本体	排水用耐衝撃性PVC	1	
2	脚部 カバー	フエルト+遮音材	1	
3	パッキン	EPDM	1	
4	変換継手	排水用耐衝撃性PVC	1	

備考

1) 変換継手は、短管接続もしくはST型直接接続する場合使用する。

2) ビニコアとの直接接続及びカット接続用ジョイントテープ及び下流側接続用ジョイントテープ同梱。(50mmX600mm)

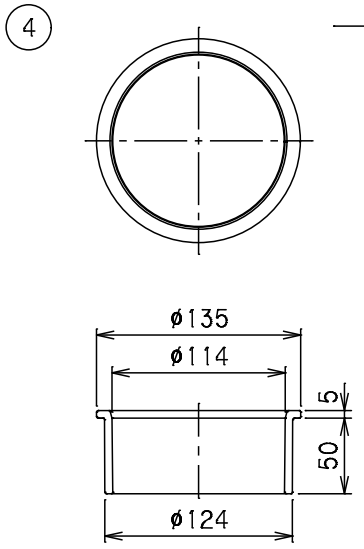

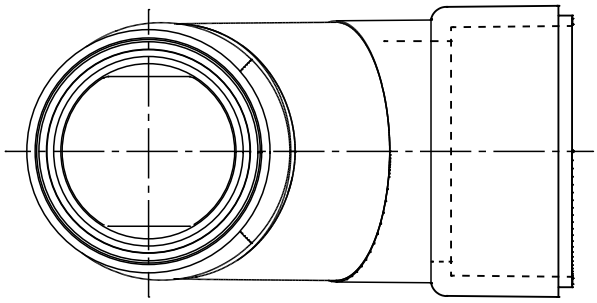

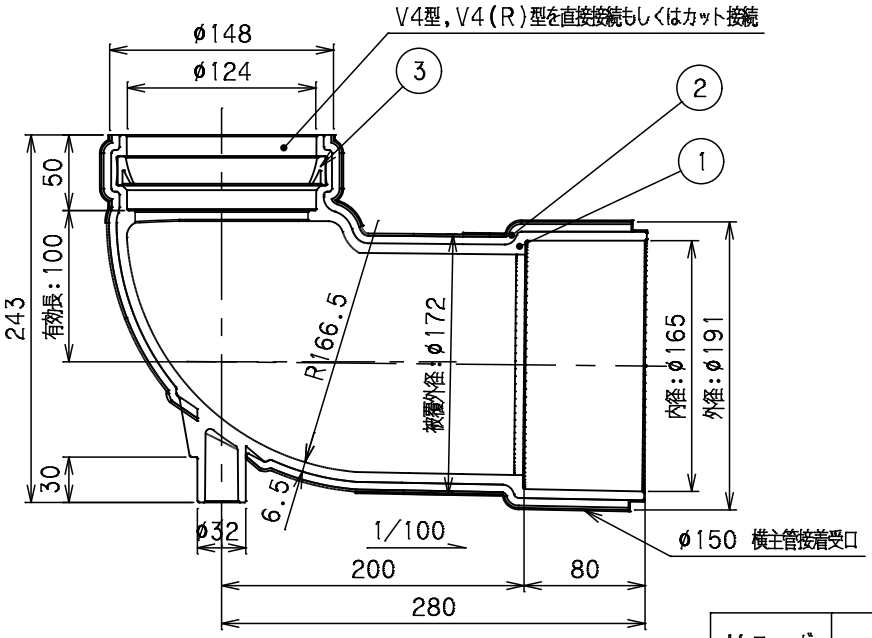

		Mコード	72013N
品名	ビニコア 脚部継手	型式(略号)	VLJ4RX6N
前澤化成工業株式会社		図番	04300053