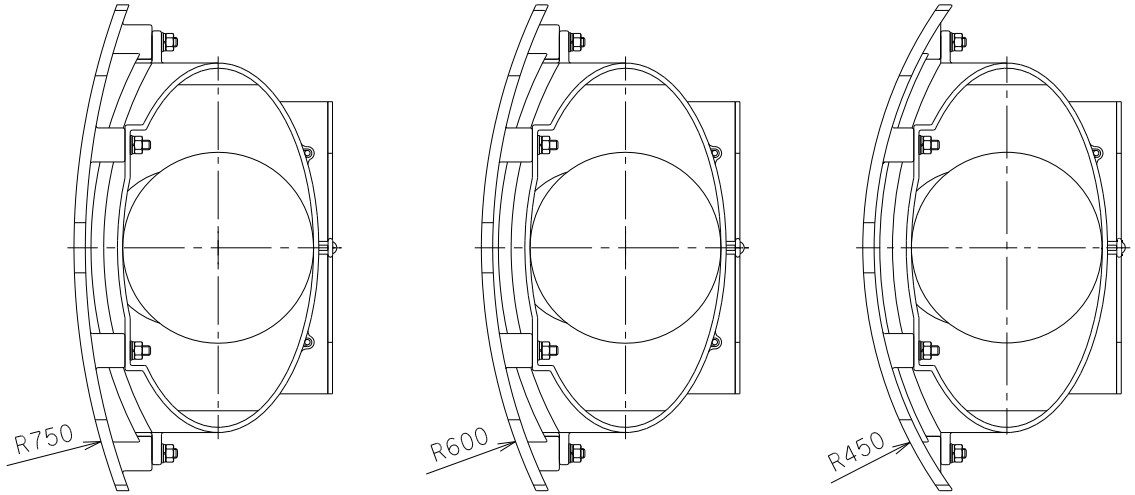

3号　　2号　　1号

番号	部品名称	材質	数量	備考
1	本体	HIPVC	1	
2	キャップ	HIPVC	1	
3	座	HIPVC	1	
4	シールパッキン	EPDM	1	
5	座パッキン	CR	1	
6	シールリング	SBR	1	
7	固定棒	SUS304	1	本体との抜け防止
8	鎖	SUS304	1	本体との連結用
9	ボルト	SUS304	6	
10	ワッシャー	SUS304	6	
11	パッキン付きワッシャー	SUS304	6	
12	ナット	SUS304	6	
13	スプリングワッシャー	SUS304	6	

1）品番のサイズ表示は、流入口径X流出口径になります。
2）マンホール内壁面に固定する部品類（アンカーナット，ボルト等）及びコーキング材が付属されます。

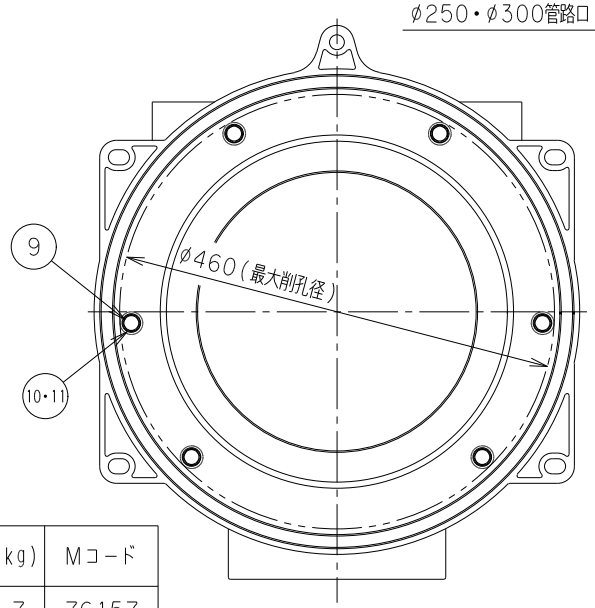

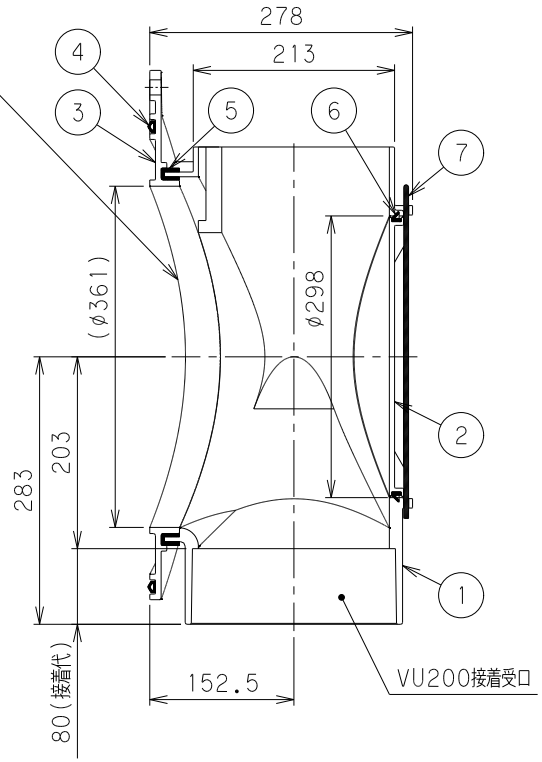

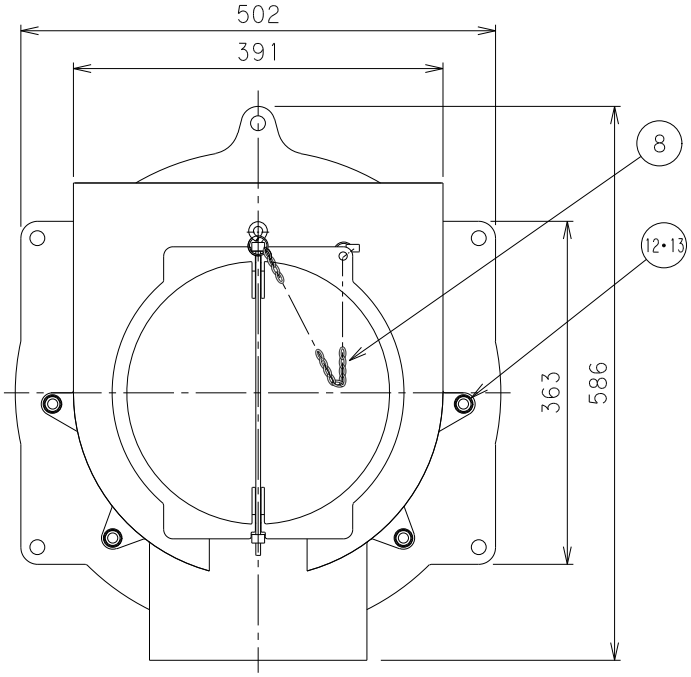

サイズ	重量(kg)	Mコード
1号	7.7	76157
2号	7.8	76158
3号	7.9	76159

品名	スリム内副管用マンホール継手	型式（略号）	□号スリム UFMBT300・250X200
前澤化成工業株式会社		図番	18012400