番号	部品名称	材質	数量	備考
1	蓋	FCD 700	1	
2	ホルダー	FCD 600	1	
3	蝶番	FCD 450	1	
4	台座	複合材	1	

品名	品番	Mコード
防護蓋	BHW-T14A 300B おすい	60759
台座	PB25A300M・W	61058

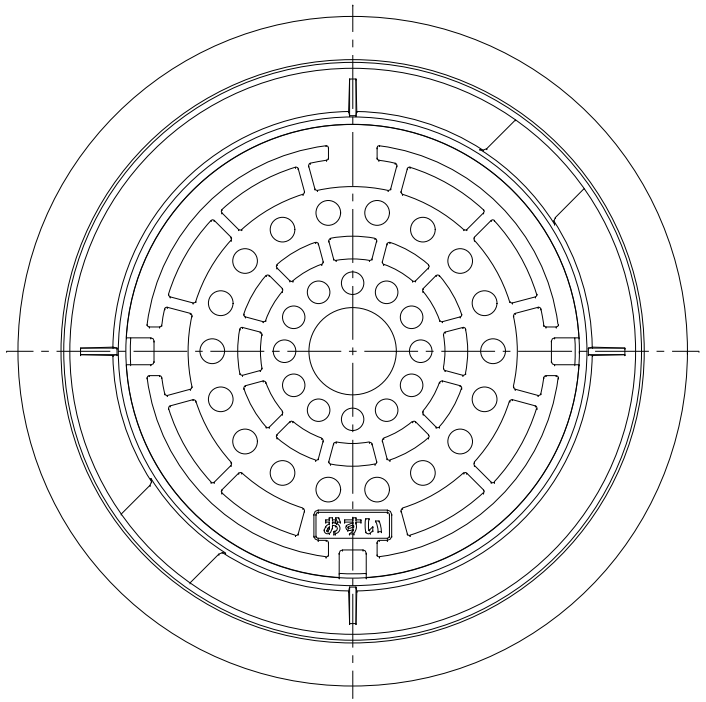

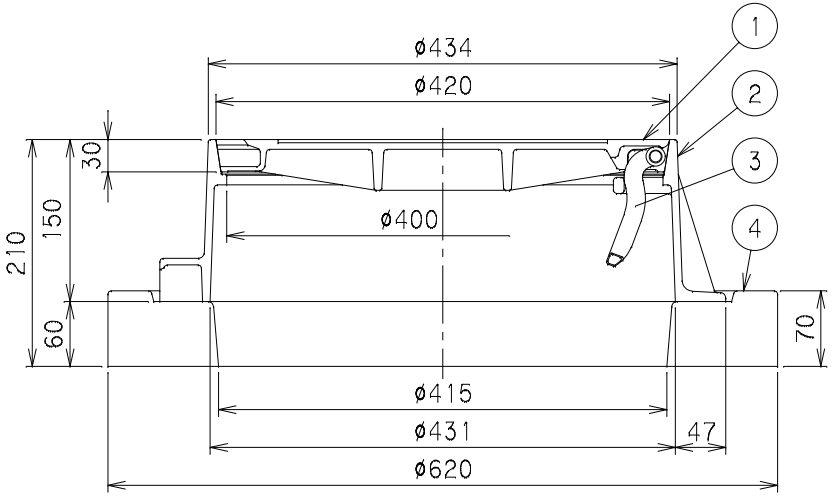

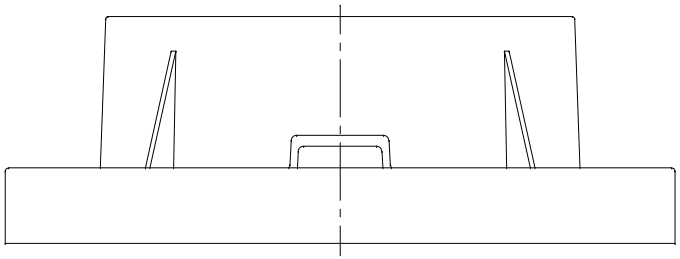

品名	防護蓋	型式(略号)	BHW-T14A 300B おすい
前澤化成工業株式会社		図番	05263321