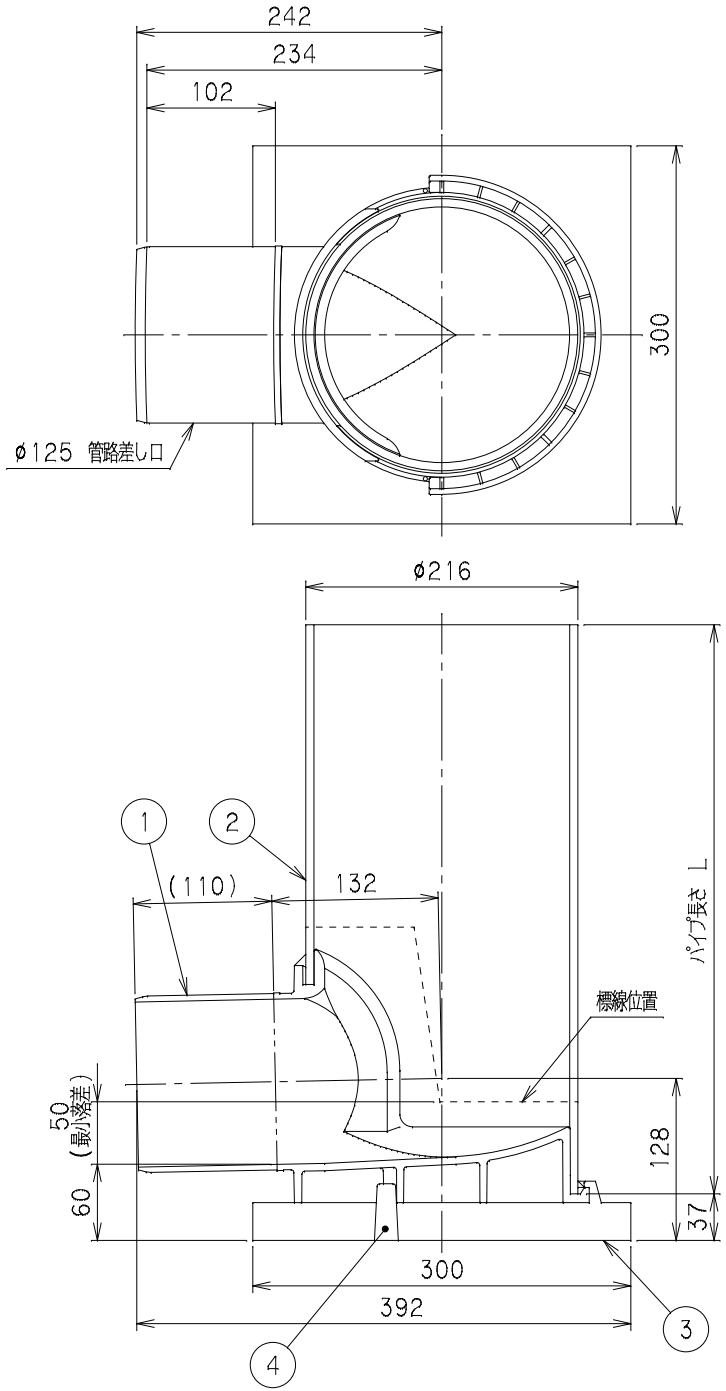

番号	部品名称	材質	数量	備考
1	本体	PVC	1	
2	立上り管	PVC	1	
3	ベース	複合材	1	
4	ピン	複合材	1	

[単位：mm]

品番	パイプ長さ L	Mコード
	L^{+10}_{0}	
	□□□HC	□□□HC
	蓋	蓋
F-FM 125P-200× 600HC台座付	601	43691
F-FM 125P-200× 700HC台座付	701	43692
F-FM 125P-200× 800HC台座付	801	43693
F-FM 125P-200× 900HC台座付	901	43694
F-FM 125P-200×1000HC台座付	1001	43695
F-FM 125P-200×1100HC台座付	1101	43696
F-FM 125P-200×1200HC台座付	1201	43697
F-FM 125P-200×1300HC台座付	1301	43698
F-FM 125P-200×1400HC台座付	1401	43699
F-FM 125P-200×1500HC台座付	1501	43700
F-FM 125P-200×1600HC台座付	1601	43701
F-FM 125P-200×1700HC台座付	1701	43702
F-FM 125P-200×1800HC台座付	1801	43703
F-FM 125P-200×1900HC台座付	1901	43704
F-FM 125P-200×2000HC台座付	2001	43705

□□□HCは設置深さ（管底深）を表す。[単位：mm]

品名	フリーインバートマス	型式（略号）	F-FM 125P-200× □□□□HC 台座付
前澤化成工業株式会社		図番	05130308