番号	部品名称	材質	数量	備考
1	本体	HIPVC	1	
2	自在受口 300	PVC	1	
3	ゴム輪 200	SBR	1	
4	ゴム輪 300	SBR	1	
5	Oリング 300	SBR	1	

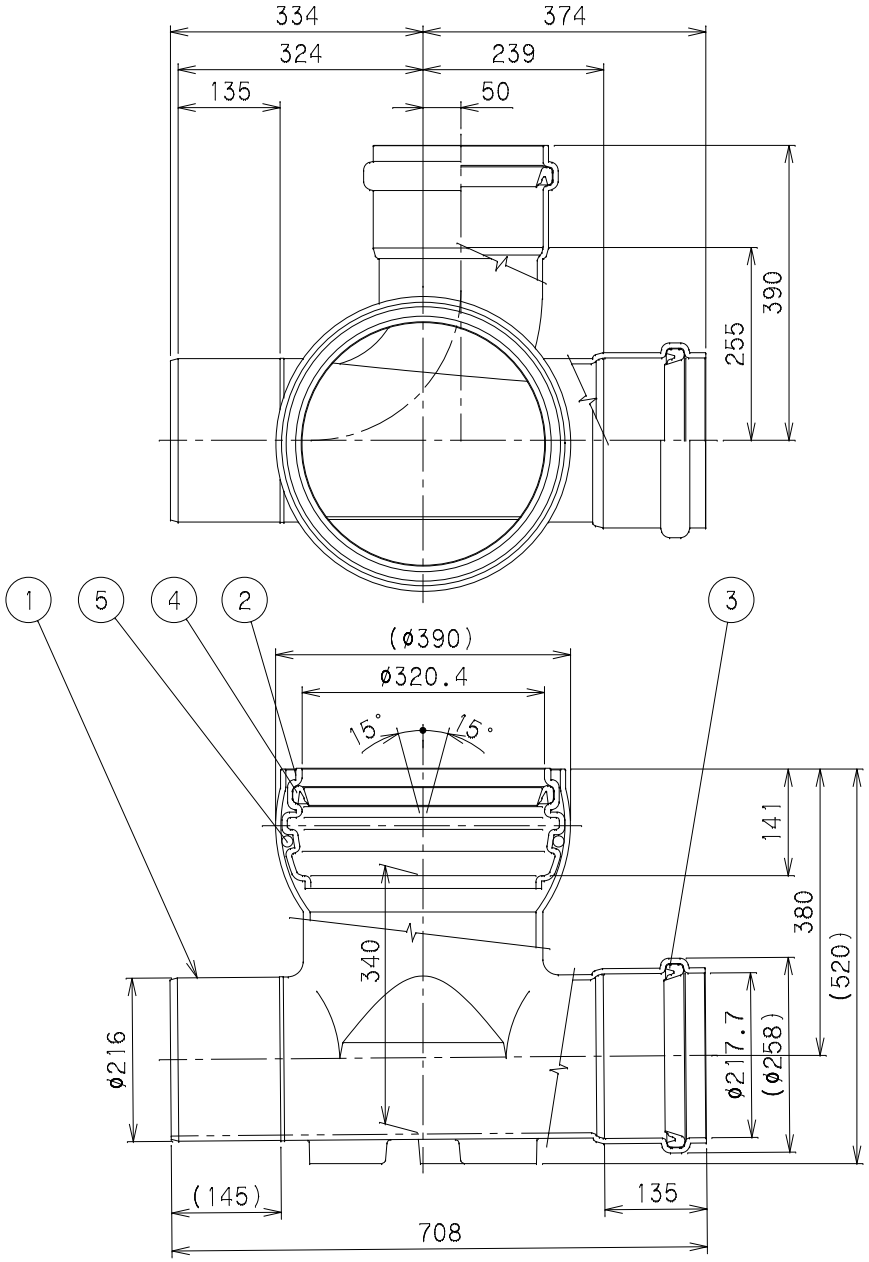

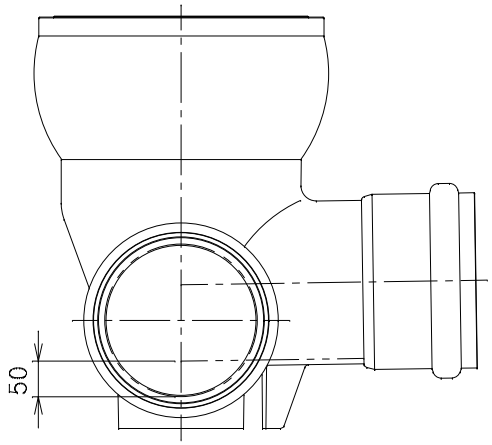

		Mコード	46329
品名	ビニホール ゴム輪受口	型式(略号)	KFVHR-90Y左 200-300
前澤化成工業株式会社		図番	06041215