番号	部品名称	材質	数量	備考
1	基礎貫通排水用さや管	PVC	1	
2	基礎貫通スリーブ排水フレキ管	PVC	1	
3	防蟻目地パッキン	EPDM	1	
4	スリーブホルダー75-100	PP	2	D10及びD13用
5	防蟻ブチルシート75	ブチルゴム	1	t=3

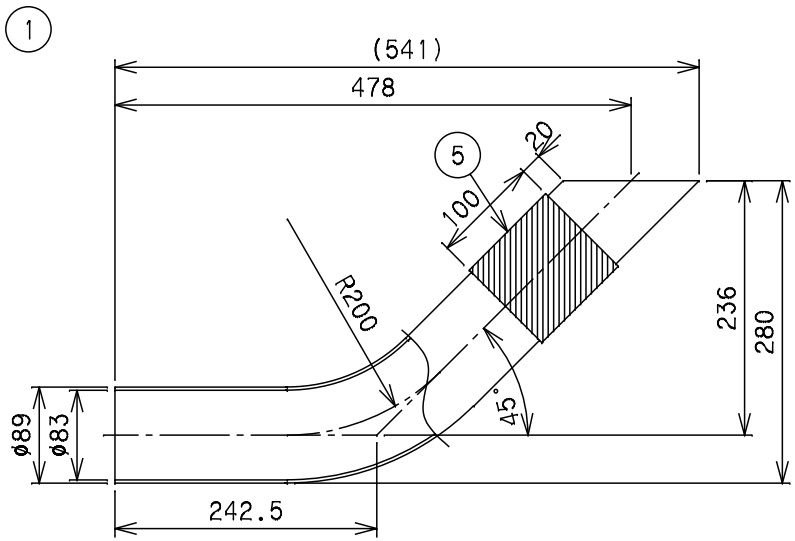

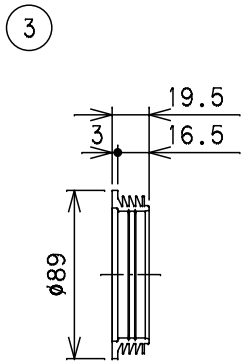

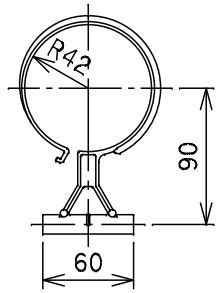

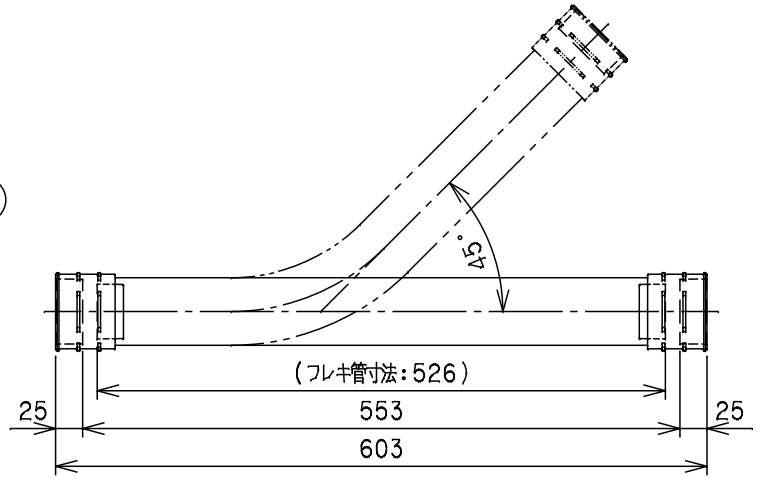

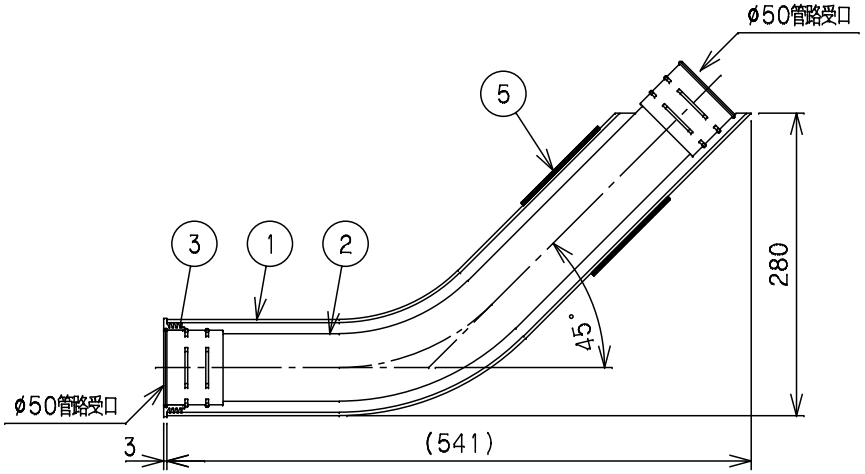

		Mコード	73470
品名	防蟻対策基礎貫通スリーブ	型式(略号)	KSA-B50N×280H
前澤化成工業株式会社		図番	04702161