番号	部品名称	材質	数量	備考
	本体	PVC		

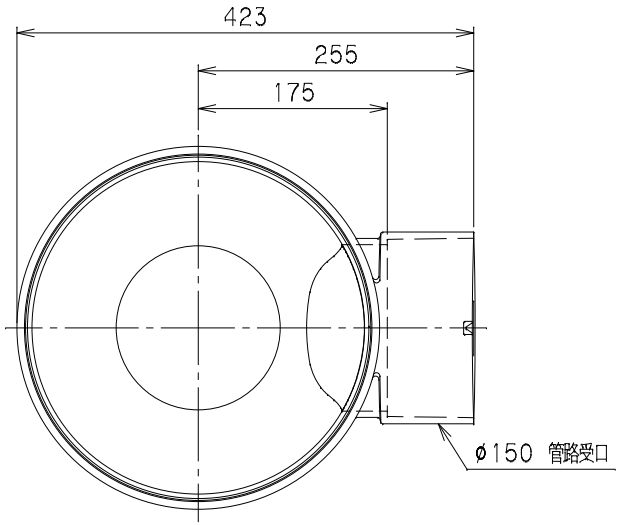

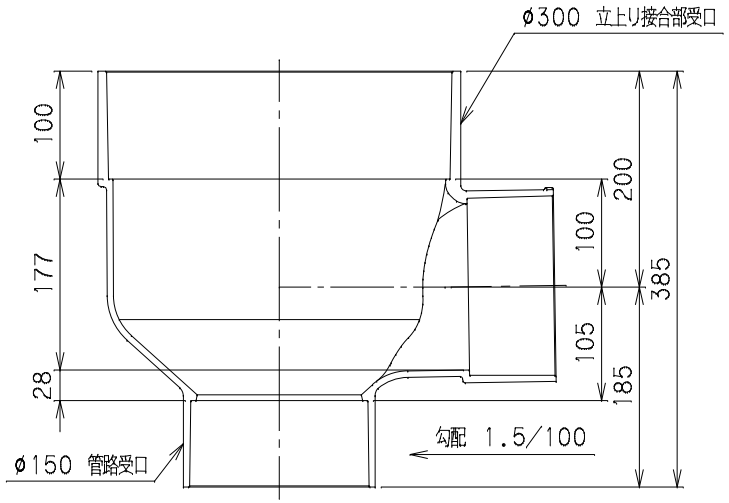

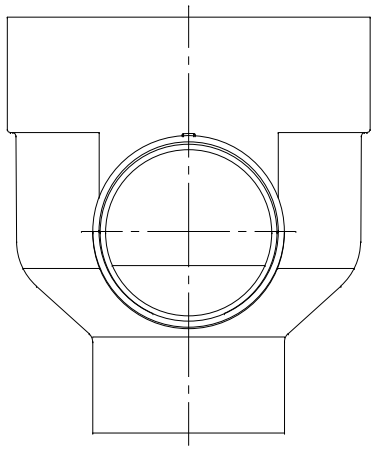

		Mコード	41880
品名	ビニマス	型式(略号)	M-DR 150-300
前澤化成工業株式会社		図番	05037201