番号	部品名称	材質	数量	備考
1	本体	PVC	1	
2	トラップ 差し 50	PVC	1	
3	ブッシング 75X50	PVC	1	
4	Oリング	合成ゴム	1	

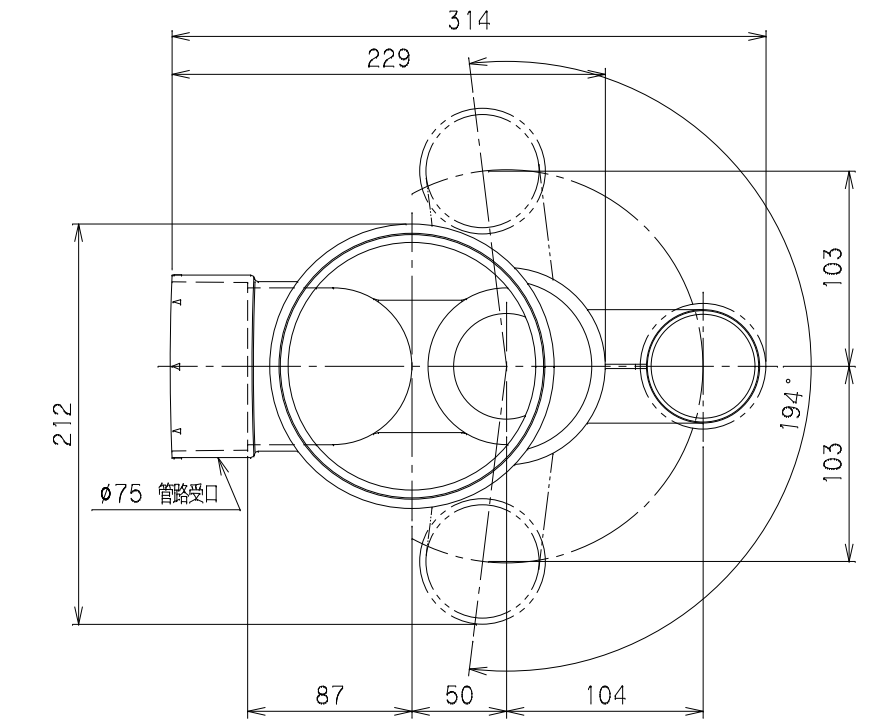

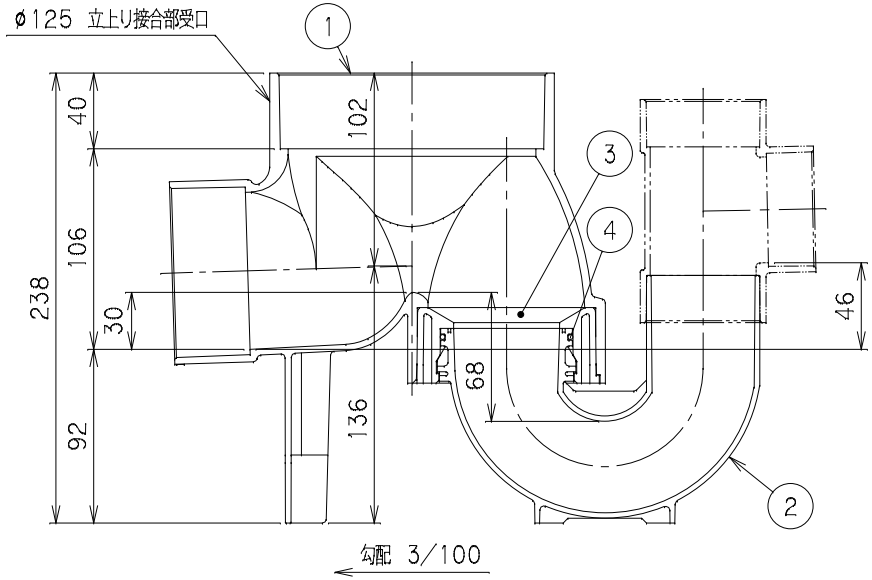

		Mコード	49253
品名	ビニマス	型式(略号)	M-UTK 75X50P-125
前澤化成工業株式会社		図番	05001401