番号	部品名称	材質	数量	備考
1	本体	PVC	1	
2	100R−4キャップ ø100	PVC	1	
3	100R−5キャップ ø100	PVC	1	
4	100R−6キャップ ø100	PVC	1	
5	ゴム輪 100	SBR	3	
6	ゴム輪 300	SBR	1	

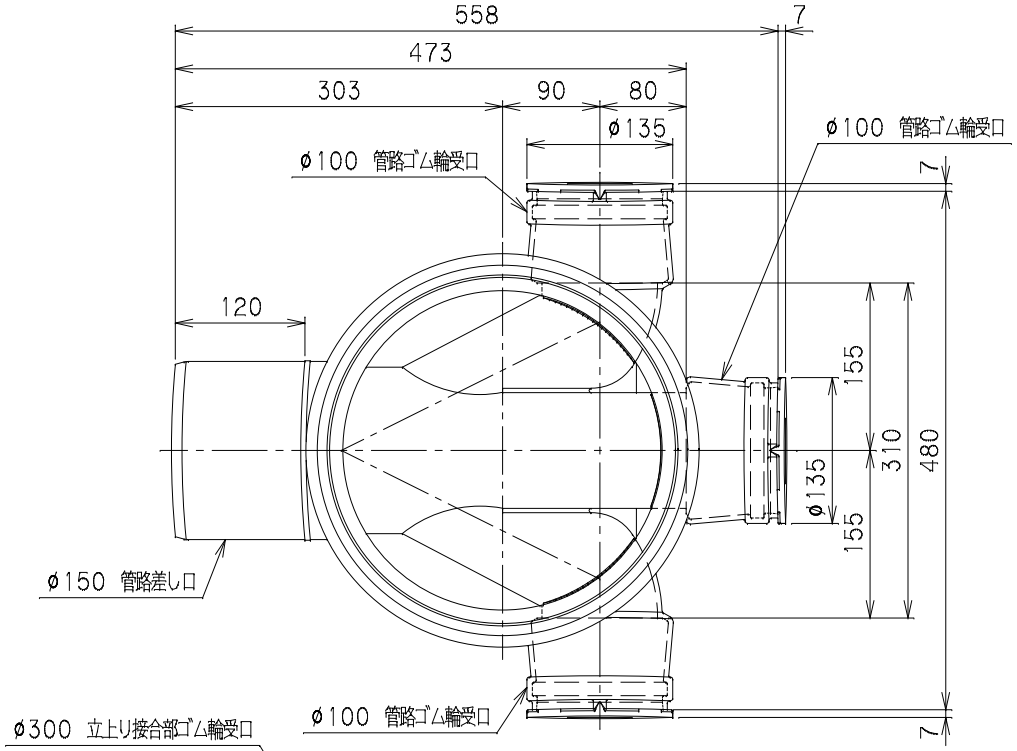

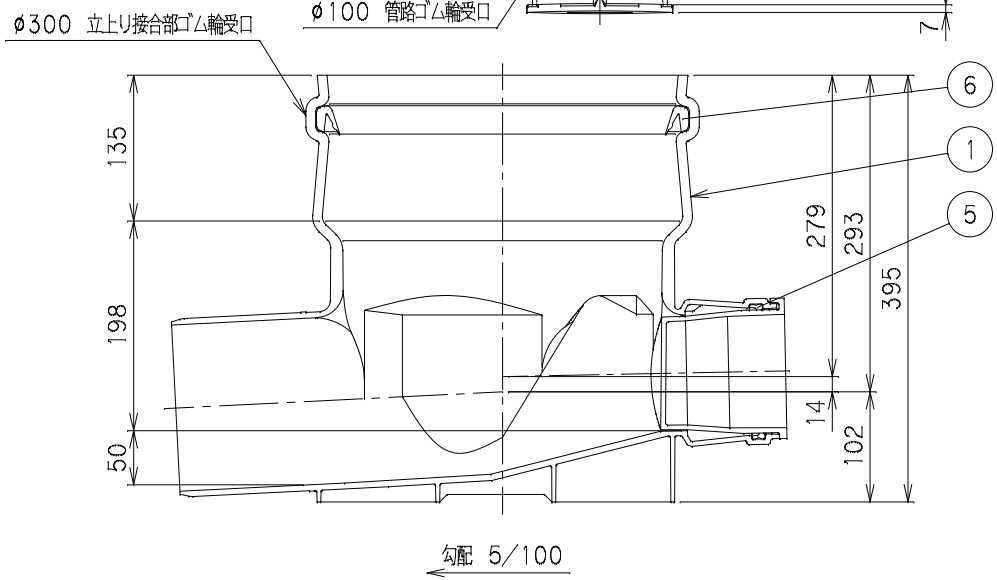

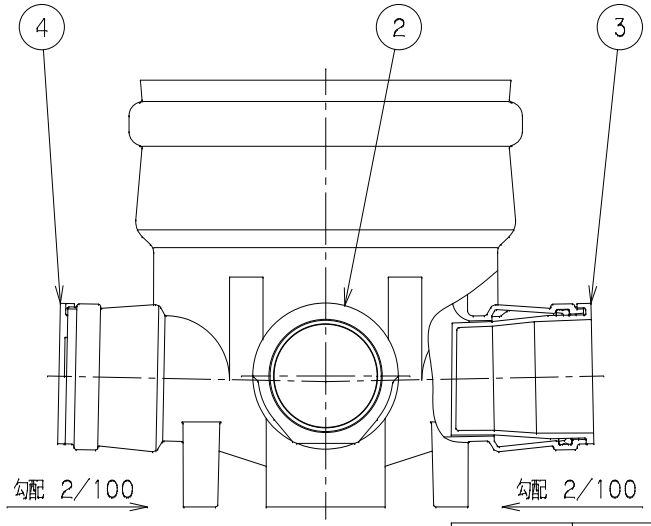

		Mコード	43322
品名	フレキビニマス	型式(略号)	MFC−90WY 150P×100R−300R
前澤化成工業株式会社		図番	05522206