番号	部品名称	材質	数量	備考
1	本体	PVC	1	
2	トラップ 差し 100	PVC	1	
3	45°回転エルボ 100	PVC	1	
4	トラップ用 Oリング	合成ゴム	1	
5	45°回転エルボ用 Oリング	合成ゴム	1	

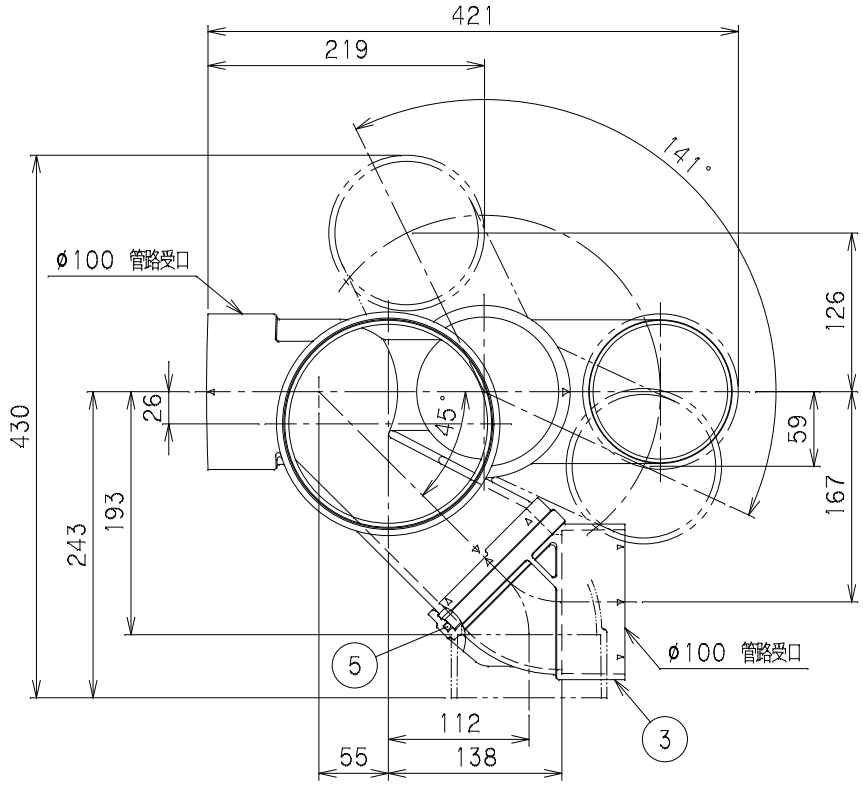

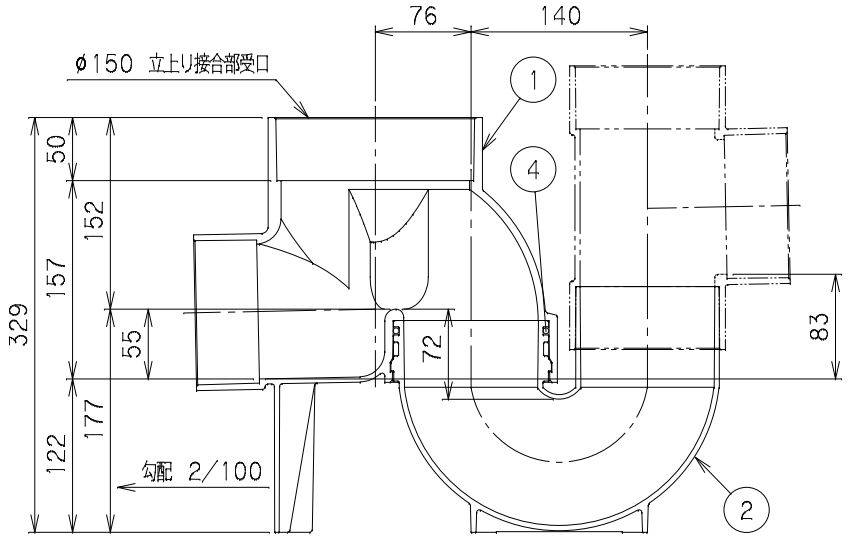

		Mコード	40666
品名	ビニマス	型式(略号)	MM-UTK-MY右 100×100P-150
前澤化成工業株式会社		図番	05009206