番号	部品名称	材質	数量	備考
	スペーサー	PVC	1	

品番＼記号	適合VP管	L	W	H	h1	h2	Mコード
RC-SP13	13A	1000	32	4	41.5	34	13903
RC-SP20	20A	1000	40	4	49.5	42	13926

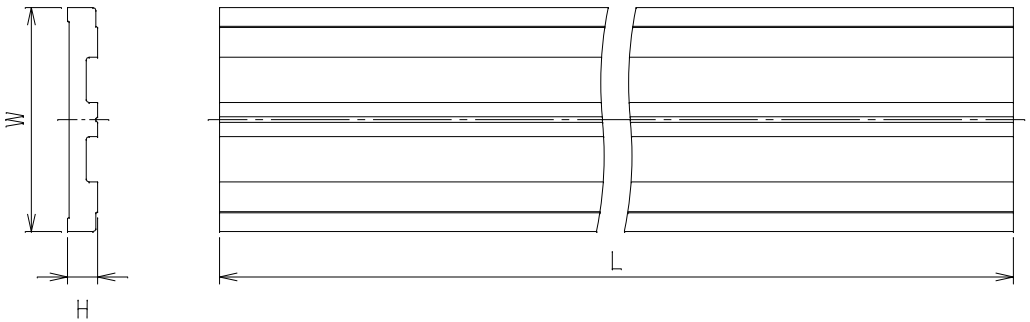

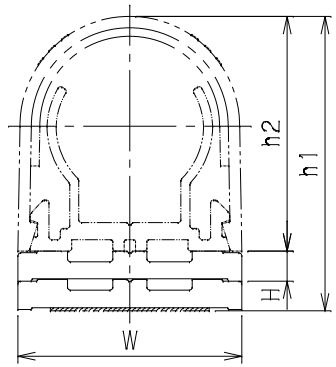

スペーサー　組立図

品名	リフォカバー スペーサー	型式(略号)	RC-SP
前澤化成工業株式会社		図番	03050120