番号	部品名称	材質	数量	備考
1	ホルダー	PVC	1	
2	蓋	FCD450	1	
3	鎖	SUS304	1	

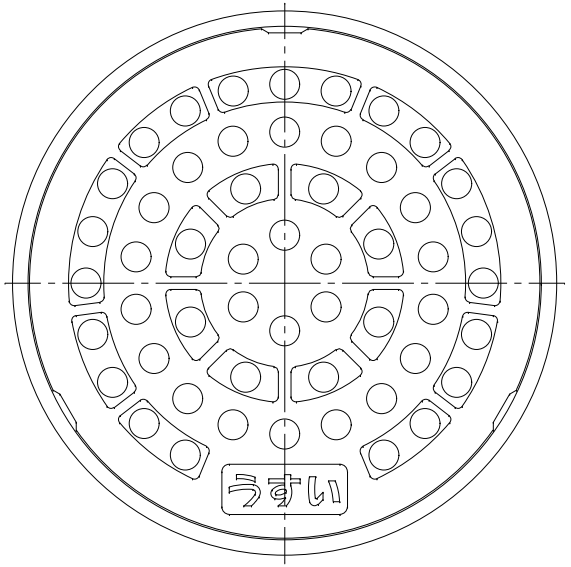

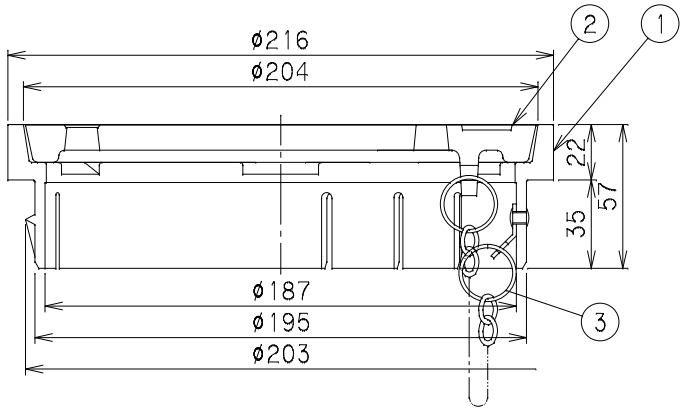

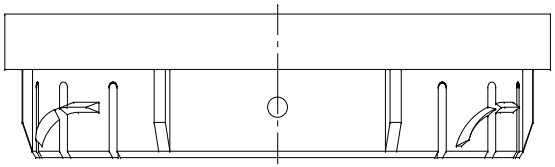

		Mコード	50975
品名	雨水マス蓋	型式(略号)	UMCDKオスライト 200鎖
前澤化成工業株式会社		図番	05248206