番号	部品名称	材質	数量	備考
1	本体	PVC	1	
2	掃除口ソケット	PVC	1	
3	ゴム輪 250	SBR	2	
4	ゴム輪 300	SBR	1	

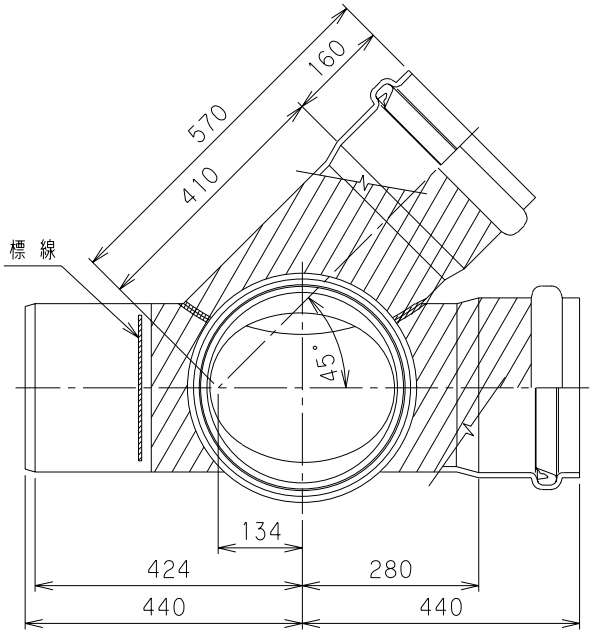

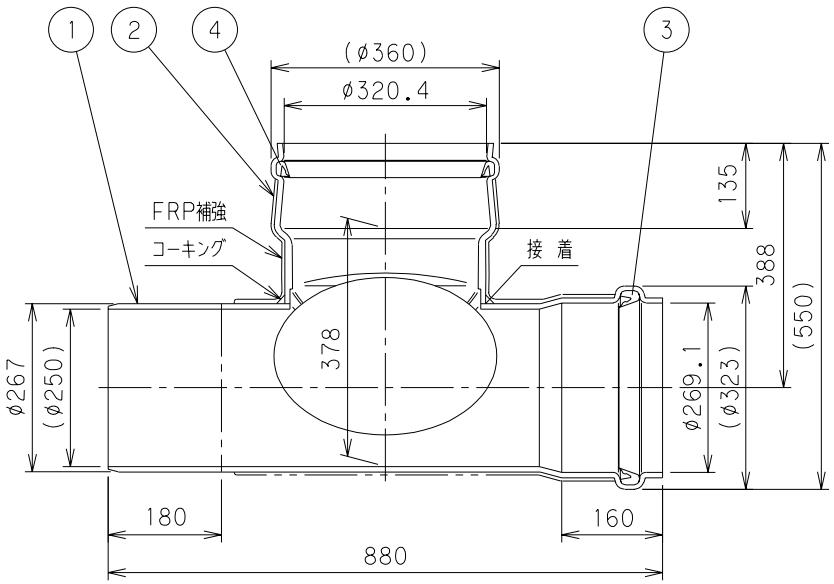

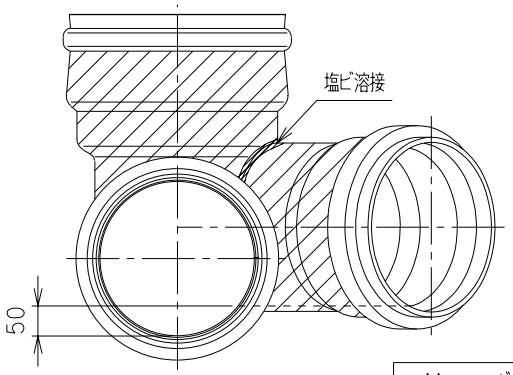

		Mコード（製品コード）	44471
品名	ビニホール ゴム輪受口	型式（略号）	VHR-45Y左 250-300
前澤化成工業株式会社		図番	06040327