番号	部品名称	材質	数量	備考
1	本体	PVC	1	
2	掃除口 200	PVC	1	
3	ゴム輪 200	SBR	1	

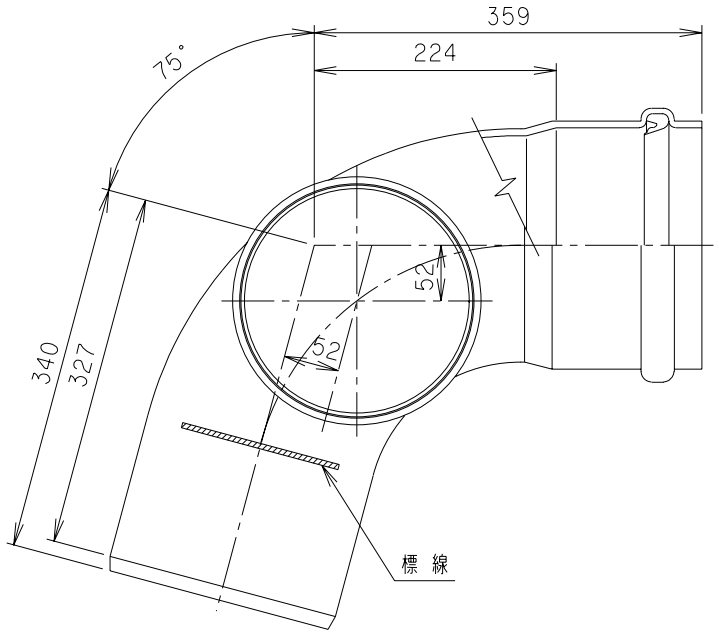

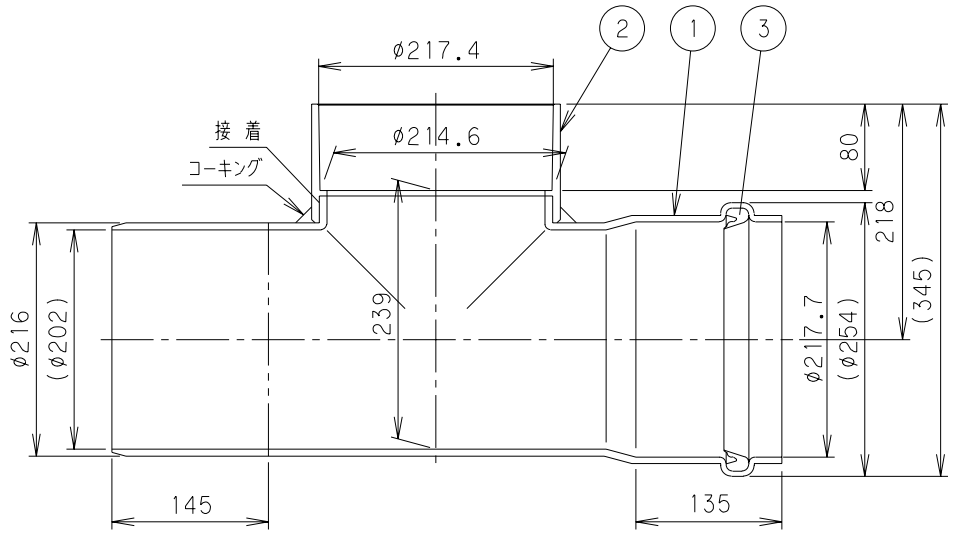

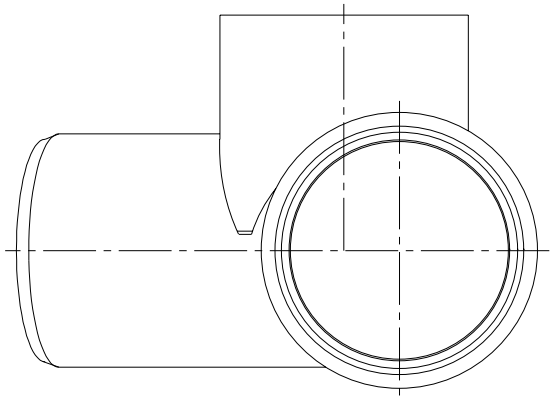

		Mコード（製品コード）	48551
品名	ビニホール ゴム輪受口	型式（略号）	VHR-75L右 200-200S
前澤化成工業株式会社		図番	06001211