番号	部品名称	材質	数量	備考
1	本体	PVC	1	
2	ゴム輪 200	SBR	1	
3	立上用ゴム輪200	SBR	1	

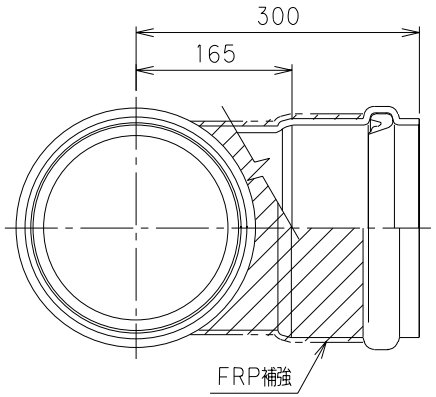

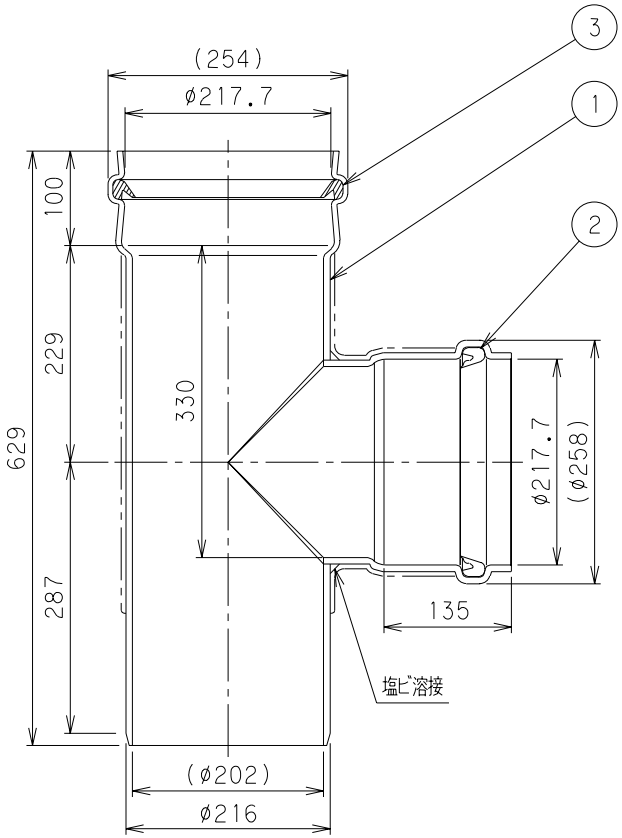

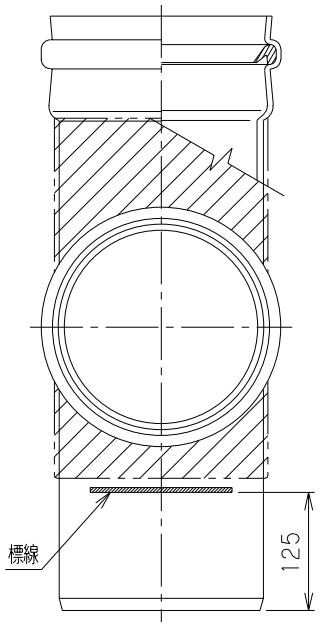

		Mコード（製品コード）	48566
品名	ドロップインバートマス	型式（略号）	VHR-DR 200-200
前澤化成工業株式会社		図番	06003101